P º Ý • å ä 6 ¼å ò À • ¥ Ï |

Õ/ I Ô¤

ä Ç ê å

< ä I • ö ± ¾ÿ Ý • x Ç v

I I • ö | î ý „ " I ò O x Ç v

È

Ö

Ö

1 ’ ..... - 1 -

2 ɯ ..... - 2 -

2.1 ȁ غ ˪ ..... - 2 -

2.2 ..... - 3 -

2.3 ɔ̈ ɒ й ĭ ȉ ═ ..... - 3 -

3 ’ ..... - 3 -

3.1 ضر β ȁ ˜ ĭ ..... - 3 -

3.1.1 ضر β ȁ ˜ ..... - 3 -

3.1.2 ..... - 4 -

3.2 ṗ ..... - 4 -

3.3 ʜ ʌ ĭ ..... - 18 -

3.3.1 ʜ ʌ ..... - 18 -

3.3.2 ʜ ..... - 24 -

3.4 ĭ ..... - 25 -

3.5 ᵃᵒ ..... - 27 -

3.5.1 ˪ Ð ᵃᵒ ..... - 28 -

3.5.2 ᵃᵒ ..... - 31 -

3.5.3 ᵃᵒ ..... - 35 -

3.5.4 ᵃᵒ ..... - 44 -

3.5.5 ᵃᵒ ..... - 44 -

3.5.6 ᵃᵒ ..... - 45 -

3.5.7 ᵃᵒ ..... - 45 -

3.5.8 `E ᵃᵒ ..... - 45 -

4 Ḡ ..... - 46 -

4.1 / ..... - 46 -

4.1.1 ..... - 46 -

4.1.2 ..... - 50 -

4.1.3 كل ..... - 60 -

4.1.4 ˆنھ ˜ r ..... - 61 -

4.2 ȉ ɪ Ḡ ..... - 62 -

4.2.1 ..... - 62 -

4.2.2 ˌ ο ȁ ĭ ضي ..... - 66 -

4.2.3 ȉ ɪ ..... - 66 -

4.2.4 w̄ ..... - 66 -
4.3 Ḡ ī̆ ḥ̂ ̂ ̂ ̂ □ Ḷ ’ ..... - 66 -
4.4 ī̆ ˗ ’ ..... - 70 -
5 ǯ ƿ й h ƀ ī̆ ǐ ▬ ..... - 74 -
5.1 ǯ ƿ й h ƀ ..... - 74 -
5.1.1 ..... - 74 -
5.1.2 Ḡ ī̆ ..... - 74 -
5.2 ▬ ..... - 75 -
6 ‰ ..... - 78 -
6.1 ‰ ..... - 78 -
6.2 ‰ ..... - 79 -
6.3 ʌ كل ‰ ..... - 79 -
6.4 ..... - 80 -
7 ṗ ..... - 80 -
7.1 Ḡ ..... - 80 -
7.1.1 ..... - 80 -
7.1.2 ..... - 82 -
7.1.3 ʌ كل ..... - 85 -
7.1.4 ɸ ˆ ˜ r ..... - 87 -
7.2 ..... - 88 -
8 Ḡ ɛ̇ ᒪ ..... - 89 -
8.1 № ȁ ȁ ɲ ᴄᴄ ȁ ₮ ī̆ ʅ β ..... - 89 -
8.2 ˗ ʒ ʐ ..... - 91 -
8.3 № Ţ Ḡ ɛ̇ ᒪ ..... - 91 -
8.4 r № Ţ Ḡ ɛ̇ ᒪ ..... - 97 -
8.5 كل № Ţ Ḡ ɛ̇ ᒪ ..... - 98 -
9 ..... - 98 -
9.1 ᵃᵒ ’ ..... - 98 -
9.2 Ḡ ..... - 99 -
9.2.1 Ḡ ..... - 99 -
9.2.2 ..... - 102 -
9.3 ǯ ..... - 173 -
10 ..... - 173 -
10.1 Ḡ ..... - 173 -

10.1.1 Ḡ ..... - 173 -
10.1.2 ..... - 173 -
10.2 ڏ ..... - 176 -
10.3 ̀E ∧ ..... - 176 -
10.4 ..... - 179 -
11 Ḡ ..... - 179 -

ầ ﻳﺣ ầ ﻫ

ﺎ

Ḡ ﺎﺎﺎﺎ ﺎ ﺎ

ﻳﺣ

ﻳﺣ 1ﺎ ﺿﺮ β ﻳﺣ

ﻳﺣ 2ﺎ ﺎ ﻳﺣ

ﻳﺣ 3ﺎ ﻳﺣ

ﻳﺣ 4ﺎ ﻳﺣ

ﻳﺣ 5ﺎ ﺷﻲ

ﻫ

ﻫ 1ﺎ ﺗﺎ ﻟﺠ [2017]10ﺍ ﺎ ﻫ

ﺎ ﺎ ﻟﺠ ﻫ ﺎ ﺎ ﺎ ﻫ

ﺍ 2017 4 20 ﺍ

ﻫ 2ﺎ ﺿﻢ ﻫ ﻟﺠ ﺎ ﻳ ﺎ [2017]13ﺍ ﺎ ﻫ

ﺎ ﺎ ﺎ ﺎ ﺎ ﺎ ﺎ ﺎ 2017 6 20 ﺍ

ﻫ 3ﺎ ﺎ ﺎ ﺎ

ﻫ 4ﺎ ﺗﺎ ﺎ ﺎ ﻫ ﺎ ﺎ

ﺎ

ﻫ 5ﺎ ﺎ ﺎ

ﻫ 6ﺎ ﺎ Ḡ [2017]34ﺍ ﺎ ﻫ

ﺎ ﺎ ‰ ﺍ 2017 6 9 ﺍ

ﻳ 7ﺎ ﺎ ﺿﻢ Ḡ ﺎ [2017]188ﺍ ﺎ ﻫ

ﺎ ﺎ ﻫ ﻫ ﻳ ﺍ 2017 7 6 ﺍ

ﻫ 8ﺎ Ḡ ﻳ

ﻫ 9ﺎ ﺎ ﺎ ﺎ ﺎ

ﻫ 10ﺎ ﻫ ﺎ

ﻫ 11ﺎ ﺎ

ﻫ 12ﺎ ﻫ

ﻫ 13ﺎ ﺎ ﻫ ﺎ

ﻫ 14ﺎ ﺎ ﻫ

Ð 15' `Ε ∧ Ο ϒ

Ð 16'

1 ’

O ‘

‘

ϒ β‘ `E˜

ضر ‘ ǟ ˚˚ ʒ ɯ ϒ ⇔ ϒ ʊˆ ϒ خي Ţ شم ϥ

ϰ 103 £ 54 ł 16 Ń˘ ˛ 30 £ 22 ł 48 Ń˜

`E˜ ƀ `E˜ ɢ فج Ǔ `E

˜ ˘ ضي فج ǟ ˚˚ ʒ ɯ ϒ ⇔ ϒ ʊ 4 ɷ ˘

№≠ ϥ‘ `E˜ L ȁ ʒ

لج ϒ ʒ ϒ ǐ ȁ ϒ ǐ ȁ

`E˜ Â

`E˜ `E˜ β ɢ ǟ

˚˚ ʒ ɯ ϒ ⇔ ϒ ʊ ʒ ϒ ˘ ľ `E˜

Ľˆ ɣ Ǔ ľ Ľ ľ Ľ˜ Â ɢ شي ǐ ˚˚ ⅞ ϒ غج˘

╟ ˚˚ ȁ ϒ ˘ ╟ ⌠ № Ð˘ №

˘ ǫ ´ ȁ ˜ ˚˚ ǐ ì ˜

Ḡ ǐ ì `E Â ϥ ˚˚ 25000 ˘

ì Ţ´ 10000 ˘ 10000 ˘ 5000 ˆ ì

Ţ ϒ 4000 ˘ 1000 ˜ ’ ϥ

˚˚ 11000 ˘ ì Ţ´ 10000 ˘ 1000

ˆ ˛ ´ 1000 ˜ Â

1-1 ˚˚

˚	˚˚ ج O		˚˚ ˆ /a˜	ˆ m³/a˜	˚˚ ˆ /a˜	ˆ m³/a˜
1			10000 ˆ 12m قمم ˜	240’	10000 ˆ 6.8m ȁ 10m ȁ 18m قمم ˜	240’
2			10000	120’	/	/
3		ϒ	4000	48’	/	/
			1000	ƀ ǐ	1000	ƀ ǐ
˚˚			**25000**	**408’**	**11000**	**240’**

Ţ ヿ ˆ ㇓ ˜ Ḡ ˋE˜ └ ᖘ ê ˋE˜

ڏ ᖝ й Ì˘ ضم Ḡ ㇓ ɣ [2017]188˚

ڏ ᖝ й ᖘ ˘ ɢ 2017 7 ˘ 2018 3

Ꮒ ɾ ˘ 2018 6 10 ضِ ˋE˜ ˋE˜ ᖜ ˘

ᖘ ˋE ’ 2018 8 6 2018 8 20 ˘ ᖘ ⅞

ˋE Â ᴂ Ꮒ ê Ḡ ᵑ Ì ᴂ Ꮒ ᖜ 682˚ ˜

ɛ ㇓ Ḡ ê Ḡ W Ì ᴂ Ṙ2017 ǐ

4˚ ˜ ˘ ᴑ ʒ Ꮒ Â

ᵬ ϩ 1000 ˘ 1~2 ᵒᵒ └˘ 8 ˘ ᵬ

ч 250 Â

1-2 ᵬ └ ɛ

˚	ᴑ	ŋ ᵬ	ᵬ └	ᵬ		
1	└ ᖜ	250	2	8	3750	1790
2		250	2	8	3760	1780
3		250	1~2	8	2100	1050
4		250	2	8	3820	1830
5		250	1~2	8	1680	805
6		250	1~2	8	1680	805

ˋE˜ ضم Ғ ا ˋE˜ └ᖘ

ɢ 2019 5 9 ~10 ȁ2019 5 13~19 ȁ2019 6 15~16

ᖘ ش Â

˘ └ ᖘ Ḡ ᖝ Â

2 ч

2.1 ȁ ɛ └

ˆ 1˜ ê Ţ ヿ ˜ ɛ ᴂ Ḡ Ì ˆ 2015 1 1 ˜ ’

ˆ 2˜ ê Ţ ヿ ˜ ɛ ᴂ Ì ˆ 2018 1 1 ˜

ˆ 3˜ ê Ţ ヿ ˜ ɛ ᴂ Ì ˆ 2018 ќ ˜

ˆ 4˜ ê Ţ ヿ ˜ ɛ ᴂ كل Ì ˆ 2018 12 29 ˜ ’

ˆ 5˜ ê Ţ ヿ ˜ ɛ ᴂ ᵰ ɾ Ì ŋ ᴂ ϥ Ψ

Ꮒ ϩ Ψ˘ Ţ ヿ ˜ ɛ ᴂ Ꮒ ᖜ 58˚ ˘ 2016 11 7 ќ ˜ ’

ˆ 6˜ ê Ḡ ᵽ Ỉ 1998 11 29 ᵾ Ⱶ ᵾ 253 ˚ ˘ 2017 7 16 ḱ ˜ ’

ˆ 7˜ ê ˝ ɢ ǔ è Ḡ Ẇ Ê ˋE ᵽ Ỉ ˆ ᵾ Ḡ ˘ ᵾ [2017]4˚ ˘ 2017 11 20 ˜ ’

ˆ 8˜ ê ˝ ɢ ᵛ ᵴ ǯ ᴇ ƀ Ỉ ˆ ᵾ Ḡ ˘ ᵾ Ḡ W[2008]70˚ ˘ 2008 9 18 ˜ ’

ˆ 9˜ ê Ḡ ˝ ɢ < Ḡ Ẇ > Ỉ ˆ Ḡ ˘ ǔ [2018]8˚ ˘ 2018 1 3 ˜’

2.2

ê ˝ ɢ ǔ è Ḡ ˆ ǯ Ê ˋE ᵽ Ỉ ˆ ˘ ˋE ᵽ 2018 9˚ ˘ 2018 5 16 ˜ ’

2.3 ǯ ᵽ й Ĭ ỉ ═

ˆ 1˜ ê ˋĒ ǯ ᵽ й Ỉ ˆ Ţ ˆ ˆ ˜ Ḡ ˋĒ ˜ ’

ˆ 2˜ ê ᵰ Ḡ ˆ ˝ ɢ ˋĒ ǯ ᵽ й Ỉ [2017]188˚ ’

3 ’

3.1 ᵰ β ȁ ˝ Ĭ

3.1.1 ᵰ β ȁ ˝

β ɢ ð ᵒᵒ ʒ Ẇ ˆ ⇔ ˆ ᵘ˘ ˆ يخ Ţ ᵴ ч Ɋ 103°54′16″ . 30°22′48″ Â

. ᵘ ˋĒ ˘ . ᵘ 370 m ч ض ǐ ≠ ˘ Ɣ. ч Ţ ˈP ˆ ȁ ȁ № Ĭ ˜ ȁ ˆ ˈP ˆ ȁ ȁ № Ĭ ˜ ȁ ǐ ˆ ʐ 0.2 ’ m³/đ ╠ ˜ ˘ ч 800 m³/đ˜ ’ Ɋ ᵘ 80 m ч ˆ ˜ ˘ 120m ч ǐ ᵰ ˘ 140m ч ǰ ˆ ƀ Ĭ ȁ ˆ ج Ũ ˘ h ᴸ ᵒᵒ ج ȁ ȁ ȁ ي Ⱶ˜’ Ɋ. ᵘ 250m ч ˆ 200 ˘ 600 ˜ ’ ˆ ᵘ ч

⅞ Ţ ضر ȁ ı ˆ Ѣ ї ˚ ˘ ˛ ч ´ ʒ Ữ ї ˜ ȁ

ˆ ˗ Ð ˚ ˜ ȁ ̲ Л ʼ ʊ ч ضي `E لج

ˆ لج ٧ ضر `E لج ˜ Â

Y 400 m ٧ Â شي Ʊ ˘ ╠

400 m ٧ ṗ ˘ ٧ ȁ غ ٧

غ ˘ Ѣ Ѣ Â

يح 1 ضر β يح ˘ يح 2 ˜ يح Â

3.1.2

˚ ٧ غ `E ї ↑ شخ ш

`E ˜ Â ɾ `E ˜ r ضر مخ ˘

˚ ٧ غ β G `E ˜ مخ ṗ ٧ ʊ ٧ Â └ Ð ȁ

ȁ ȁ ѿ ɑ U قمم ... r ˘ ƀ ч ˚ h r β G

ضر مخ Ţ β Â ... r ĸ ʊ ч ȁ ǁ ٨ ȁ ˘

╠ ˚ Â ... r ٧ ʊ ȁ ȁ Â

٧ ٧ ĸ ٧ ʊ β نه Ѣ . ˘ يح 3 Â

3.2 ṗ

ч ˚ ˘ ╠´ └ Ð ȁ

ȁ ȁ ȁ ȁ ȁ ȁ ⊤ Ữ ȁ

Ḡ Â ì Ţ ˚ ٧ غ ї `E ї ↑ شخ ш

`E ˜ Â

3.2-1 ˚ ج

˚	˚ ج O		˚ ˆ ˜	˚ ˆ ˜	
1			10000	10000	└ Ð ʊ ч Ð 70~80%
2			1000	1000	Ð

3.2-2 h r ѿ

O	ṗ ї	'	
└ Ð	1 ʊ ˘ 1 ٧ ʊ ˘ 1 قمم ʊ	□	˚ ٧ شخ
	2 h	□	

3.2-3

	ǖ Ţ	298.43 m^2	□	ǖ ˘
̀E		DN250 2 ˘ ˪ ˧ ʐ ɥ 0.2 Mpă ˪ ʐ ɥ 512 m^3/h	□	ɯ ̀E˜
	˪	˪ 1 ˈ ˪ ʐ ɥ 200 m^3/d	□	
		˧ ˥ № ˪ˈ ˚˚ ɥ 473 m^3/ď ɥ 136 m^3/d	˧ ˥ № ˪ˈ ˚˚ ɥ 277 m^3/ď ɥ 70m^3/d	ɯ ˘ ˜ ˧
	˪	ɥ 12 t/h	ɥ 8 t/h	ɢ ╟ ʋ ˘ ɯ ضم № ̀E ˜
	˪	˛ ˊ ˊ ˧ ˨ 33150 kVA	ȁ ǁ ˧ ȁ ˘ ╟ ˊ ˧ ˨ 19850 kVA	ɯ ̀E˜ 110 kV ˊ
		ˈ ضي ŋ ˧ ˘ 1˜ 720 kW ǖ ƀ ɥ	2˜ ǖ ƀ ˘ 1˜ ɸ 800kw˘ 1˜ ˩ 300kw	
	˪	˪ ˈ 730.8’ Nm^3/a	□	˪ ˧ ʐ 0.2~0.4 MPă ɯ
		˧ ˪ ˈ 1˜ 115 m3/min ˈ خ ˧ ȁ 3 ˜ 43 m^3/min ˈ خ ˧ ˆ 1˜ ˊ ˜ ˘ 3˜ 51 m^3/min ˈ خ ˧ ˘ ˪ ʐ 480 m^3/min	3˜ 51 m^3/min ˈ خ ˧ ˆ ضي ǁ ˧ ˜ ˘ ǐ φ □	
	˪ ˈ	˪ ˈ ȁ ˪ ˈ ˈ 7~12 Ņ ˈ ˝	□	
	ˈ ˧	4 ˘ 131 m^3/ĥ ˈ ˧ 24 m^3/ĭ ˪ ˈ 55 m^3/ĭ ˪ ˈ 32 m^3/ĭ ˧ 20 m^3/ĭ˜	3 ˆ ˈ ˧ ˜ ˘ 107 m^3/h	
Ḡ		O ₽ ˈ ˪ ƀ 2 ȁ 18 ȁ 9 ˆ ˪ ƀ ضي 2 ɷ ƀ ˥’ ˛ ضي Ţ ˥ ’ ضي 9 ɷ ˥ ˜	˪ ƀ ˝ 30˜ ˩ ˥ . ˨ˊ ˝ 12 Ţ ˥ . ˨˜ ą Ḡ ’ № ˘ ╟ ˚˚	

	كل	à	ŵ	
	نھ	نھ ' ɥ 345.83 m² ï Ţ ˧ ˥ 145.83 m² ŵ نھ ˥ 200 m²	˧ نھ ɓ شخ ɥ ˧ ˥˘ ɥ 309.35 m² ɜ ŵ نھ ˥ 1200 m²	˧ ˥´ Ƨ ضي ˥ ˥ ṕ˘ ï № ˥ ˘ ˘ L ˧ L ' ŵ نھ ˥

3.2-4 ɥ ŵ

O		ṕ	ɥ '	
			ˋE˜	
˜ ˥	L Đ	˜ ˥´ à L Đ à ˘ ˘ ˧ ˥ ˘ ɥ 134674.2 m² Â à L Đ شخ ɥ 12.0 m˘ 19.4 m Â ǥ ˆ 3T˜ ˘ à L Đ à ˜ ضر ˆ ɤ نھ ǥ ˜ ˆ 5T˜ ˘ ˥ لھ 1 ˘ 50m˘ ˘ × =10m×8m	ˋE˜	ʒ لج ʒ ˥ ï
		˧ ˥ ˘ ˘ 9 mˆ ˜ ˘ ɥ 5054.51m² ضر ضر		
		˧ ˥ ˘ ˘ 7.0 m̂ ˜˘ 1278.95 m² Âضر ضر		
		˘ ˧ ˥ ˘ 7.0 m̂ ˜˘ ɥ 471.83 m² Âضر ضر		
لھ		لھ 1 ˘ 50m˘ ˘ × =10m× 8m		
.		˧ ˥ ˘ ˘ 4.5 m̂ ˜˘ ɥ 360.96 m² Â ضر ضر		
نھ ˥		1F˘ 345.83 m² Â ضر ą ľ HDPE + o ـا حى		

	à à à à . à ∧ ᵴ ض ŭ ˘ Ḡ ≤10-10 cm/s Â Ł Ð à + ˵ ˘ Ḡ ≤10-7 cm/s Â		
W`E à	W`E 16000 m2˝ 14000 m2		
	▼ φ ʐ ч 462 m3/h˘ ч 100 m3/h		
	№		
Ł	110 kV Ґ 1		
Ł	▼ φ ʐ ч 3500 Nm3/h˘ ч 2030 Nm3/h		∧ ї˝
	▼ φ ʐ ч 84 m3˝ ч 70 m3		
	`E˝ ɑ ض ж ṗ r à ˆ Ƈ à ~		
Ł	▼ φ ʐ ч 46 t/h˘ ч 8 t/h	ضо № `E˝	ˆ ~ ºº ʒ ڊ Ł

3.2-5 ’

₼		’
1	ľ ч h à Ḡ п ѽ Ł ∧ ↕˘ Ḡ ˘ `E˝ ṗ à¸ 2 ė Ł ƀ Â □ ƀ˘ ˁ ƀ ч Ḡ щ Â	ↄ ľ ч h à Ḡ п ѽ Ł ∧ ↕˘ Ӈ ↄ Ḡ ˘ ↄ `E˝ ṗ à¸ 2 ė Ł ƀ Â ╟ h r ї˝ Ḡ ˘ ˁ ї˝ ƀ ч ↄ Ḡ щ Â
2	Ӈ ҏ й ˘ ė ņ Â ˘ №≠ à RTO à ľ + ė + Ҩ +RTO Ł à ľ ї˝ Ҩ Ł ė ľ + Ҩ Ł ˵ U˘ Ḡ Ⴤ ⌈ ڊ ˁ ‰ ’ o ė Ғ ˘ ľ ∀ + ’P Ł ˘ Ḡ Ţ ⌈ ˁ ‰ Â	Ӈ ҏ й ˘ ė ņ ↄ Â ˘ №≠ à RTO à ľ + ė + Ҩ +RTO Ł à ľ ї˝ Ҩ Ł ė ľ + Ҩ Ł ˵ ’ ɢ o ė ↄ Ғ ˘ ↄ ľ ∀ + ’P Ł Â ˘ Ⴤ ⌈ ښ ↄ ڊ ˁ ‰ Â

	ê ۷ . ҷ ŋ ᵖ Ì ˜ ˘ ѵ ۷ ҷ Ũ à ǐ ą ˘ ŋ Ꮒ Â	ѵ ২ ۷ ҷ Ũ à ǐ ą ˘ ŋ Ꮒ Â
7	ҏ й ₣ ė ⅞˘ ш h ̀E ∧ ŭ Ꮋ ˘ Ꮒ˗ Ỉ ψ Âضِ Ţ˘ ̀E ∧ ă ь ˜ ˘ ǐ _ ̀E ∧ ₣ ... Â	ҏ й ₣ ė ⅞˘ ш h ̀E ∧ ŭ Ꮋ ˘ Ꮒ˗ Ỉ ψ Âضِ Ţ˘ ̀E ∧ ă ь ˜ ˘ ǐ _ ̀E ∧ ₣ ... Â
8	ҙ ضرغ ˜ ˘ ο ˘ ѵ ᶆ ^ ۷ ~ ^ ِشّ˜ à ė ₿ Ŀ Â	ҙ ضرغ ˜ ˘ ২ ο ˘ ২ضِ ˘ ѵ ২ ᶆ ^ ۷ ~ ^ ِشّ˜ à ė ₿ Ŀ Â
9	₶ ̀E˜ ṗ ь ш ˜ ˘ ץ ǐ Ḡ к Ꮒ ᵣ˘ Ḡ Ɣ ˘ ѽ Â	╠ ২ ṗ ь ш ˜ ˘ ץ ǐ Ḡ к Ꮒ ᵣ Â

3.2-6 Ꮒ ₩

	ṗ			’		
˗	O	ᵐᵐ	ˆ ˜ ~	O	ᵐᵐ	ˆ ˜ ~
₩	Ꮮ Ð					
1	۷ ◄	T44Q-3x1520	1	۷ ◄	T44Q-3x1520	1
2	ᴗ ۱ ᵐᵐ		1	ᴗ ۱ ᵐᵐ		1
3	ᴗ ۱ ᵐᵐ		1	Ţ ۱ ᵐᵐ		1
4	ᴗ ۱ ᵐᵐ		1	ᴗ ۱ ᵐᵐ	DYDCY-8	1
5	◄	QC12Y	1	◄	QC12K-12*4000	1
6	◄	HGO25/6	3	◄	QC12K-8*2500	3
7		WC67Y-100/2500	4		WC67K-160*3200	2
					WC67K-160*2500	2
8	۱ ʒ	JC23-150	2	۱ ʒ	JH21-100	2
9	۱ ʒ	JC23-100	2	۱ ʒ	JH21-60	2
10	ѽ Ⓟ ◓	QC12Y	1	ѽ Ⓟ ◓	GB-CFHV4020	2
11	Ⓟ ◓		1	/		
12	Ⓟ ◓	GLK100	6	/		
13	Ⓟ ◓		4	˗ Ⓟ ◓	400A	10
				˗ Ⓟ ◓	400	5
14	Ꮒ . Ḡ		25	CO_2	NBC-350	3
				CO_2	NB-350HD	20
15		GZ4032	10		CH500S	2

					CH500	4
					GB4028	1
16			4		MC-315D	2
					MC-400	4
17			2	◄	G174028H 60	1
				◄	G174028H 45	1
18			2		DETSCH89-TW2S	2
19		YXGWK-200	2		DETSCH89-TW3S	2
20			8	/		
21			2	/		
22			12		Z3116B	6
					ZQ4120	1
						1
23		Z3025	3		Z3032*10	3
					Z3050*16	1
24		Z50	1		zk5150c	1
25			1		XA6132	1
26			1		CAK6140	1
27			2	/		
28		Gn=l0t S=22.5m H0=8.5m	1	/		
29		Gn=5t S=22.5m H0=8.4m	3	/		
30	/	/	/		DYDZH-I 4*150KVA	2
31					UP5-11C-14-272	1
32					CLRD-2SA	1
33					TFLW-3000WDR	1
34					VJF-5.5	1
35				◄	GS-6000-R	4
36					ST -12Q	2
			107	/		**103**
1	CO_2	NBC-350	776	CO_2	NB-350E	500
2			92	/		
3			96	/		
4			22	/		
5		YP-060PS	12	/		

6			4	/		
7			2			2
8			4			4
9			4		DYJJS	4
10			2		DYRZL-I	4
11			8		DN3-30	9
12			4		OL17000	4
13			2	/		
14			12	/		
15			2		KPX-5T	2
16		LD	41	/		
17			5	/		
18	/		100	/		
19			10	/		
20			200	/		
21	/	/	/		WSME-315	5
22					01-2-066	4
23						1
			1398	/		**539**
1			1			1
						1
2		42m×4.5m×5m	1			1
3		14m×4.5m×5m	1			1
4		15m×5.5m×9m	3			1
						1
						1
5		16.5m×7.5m×9m	3			1
						1
						1

6	خ	15m×5.5m×9m	1	خ		1
7	خ	15m×5.5m×9m	5	خ		1
				خ		1
				خ 1		1
				خ 2		1
				خ		1
8	خ ^ ~	16m×5.5m×9m	1	خ		1
9	ќ خ	15m×5.5m×6m	1	ќ خ		1
10	Ð خ	8m×5m×5m	1	Ð خ		1
11	^ ~	16m×4.5m×5m	1		15m×4.5m×5m	1
12	^ ǐ ~	28m×4.5m×5m	2		28m×4.5m×5m	2
13	^ ч ~	14m×4.5m×5m	12		14m×4.5m×5m	1
					14m×4.5m×5m	2
				Ţ	14m×4.5m×5m	3
					14m×4.5m×5m	4
				ѽ	14m×4.5m×5m	2
14	Ð	6m×4.5m×5m	1	Ð	6m×4.5m×4m	1
15		16.5m×5m×6.5m	1			1
16		15m×5m×6.5m	4			5
17	Ţ	15m×5m×6.5m	4	Ţ		5
18		15m×5m×6.5m	2			2
19	^ ~	16m×5m×6.5m	1			2
20		15m×5m×6.5m	1			
21		15m×5m×6.5m	2	/		
22		15m×5.5m×4m	1			1
23	Ŭ	15m×5m×6.5m	4	Ŭ		4
24	خ	15m×5m×6.5m	2	خ		2
25	β	15m×5m×5m	3	β		3
26	β	15m×5m×5m	2	β		2
27	⌂ β	15m×5m×5m	8	⌂ β		9
28	β	15m×5m×5m	8	β		8
29	β	15m×5.5m×5m	6	β		6
30	ß ~	15m×5.5m×5m	1	/		
31		15m×5m×5m	2			2
32		15m×5m×5m	6			6
33	۱	15m×5m×5m	1	۱		1
34	ڪ		3	ڪ		3
35		L=16m	210	/		
36			20			20

37			100			100
38	ˆ ˜	12m×5m	10		/	
39			8		/	
40				ˈ ˛	5.5KW	2
41				شخ	22KW	3
42				ˈ ˝	15KW	3
43				№	L=3594DN800	1
44				´ كج	CLRV-03-1.5S	1
45				˦	VPex220-8W	3
46				˦	C70041MX3	1
47				Ũ		2
48				ˈ ˝		

/ / /

ΛЬΡΑ 2 ᘐ ш

2			1			2
3			2			2
4	1	L=8*14=112m	1			4
5	2	L=8*14=112m	1			4
6			2			2
7			4			2
8			4		MAX165KG	2
9		Gn=3t Sn=25.5m	2		30T	2
10		Gn=5t Sn=25.5m	1		20T	1
11		Gn=3t Sn=25.5m	1		MJ6130	2
12			2			1
13			2		S16W46	1
14			4		JY-BX01	3
15			4			2
16			2		45T	3
17			2		30T	1
18			4		20T	1
19		3.5~4.3m	1			2
20		3.5m	1		A-22S	1
21		Gn=3t Sn=25.5m,H0=8.5m	1	VIN		1
22		Gn=3t Sn=22.5m	1			1
23		B=800mm L=14*17=238m	1		S557	2
24		1200mm¦1950mm ¦900mm	2		980L	2
25			2		ET-90	2
26			2		LB100250	1
27			1		V-0.25/7	1
28			1			2
29			2			2

30	╠ ↑ Ƶ		2			
31			2			
32	' ∀		3			
33	∟ ∀		3			
34	Ţ ∀		2			
35	≈		2			
36	Ɛ r ≈		1			
37	CO2		8			
38	ṗ 2	L=14*17	1			
39	β ≈		2			
40	≈		1			
41			1	/	/	/
42	╝		2			
43	β ≈		2			
44			1			
45	⌐ ' ∀		1			
46	⌐ ∀		1			
47	↿	Gn=3ť Sn=22.5m,H0=8.5m	3			
48	↿		2			
49	β ĩ		1			
50	AGV		1			
51			2			
52	˜Ḥ		2			
▪▪			**102**	/		**54**
Ɲ						
1			3			3
2	ضم β ת		3	ضم β ת		1
3			2	~ خ ^		2
4	Ɣ		2	/	/	/
5	/			~ خ ^		1
▪▪			**10**	/		**7**
Ɛ						

1	╠		1	╠	ת	NHD-6109	1
2	ט		1	ט	̃		

ą ⅃ شخ Ъ Ƈ Â

3.3-1 ᒪ Ð ȁ h ⅃ ѿ

ˆ	⅃ O	⅂ β			
1	[illegible]	t	28750	28750	/
2	⅂	t	14250	14250	/
3		t	21300	21300	/
4	Ⱪ	t	38.4	38.4	Ъ Ƈ
5	Ⱨ . r	t	506	506	/
6	r	t	2024	2024	/
7	Ⱨ .	t	2530	2530	/
8		t	10120	10120	/
9		t	240	240	/
10	Ⱨ Ḡ Ⱪ	t	515	515	/

3.3-2 ㅏ ㅣ ㅡ ㅡ

˜	ㅣ	ㅇ	ㅣ	ㅣ	№		
			ˆ kg/ ˜	شخ ˆ kg/ ˜	ˆ t/a˜	ˆ t/a˜	ˆ t/a˜
1		ㅋ	5.5	5.5	84.4	55	55

20~25%˜

˜	⺈	O	⺌ ˆ kg/ ˜	⺌ شخ ˆ kg/ ˜	ˆ t/a˜	№ ˆ t/a˜	ˆ t/a˜	
		⺈	23.5	23.5	356.7	235	235	43% à 35% à 7% à ⺍ ˛ 4% à ص 4%˜ ⺟ 5%ˆ ⺗ ⺍˜ à ⺕ - ⺍ 4%
8	⺗	A ⺕	11.7	11.7	178.6	117	117	Ę ˘ 100%˜ ⺊ ⺋ ⺗
9	⺗	B ⺕	11.7	11.7	178.6	117	117	B ˆ ⺓ ⺕ ˜ ' Ę ˘ ˝Ḥ 60% à ˆ 2- ʒ ˜ 45% à 2-⺍ ⺟ 5% à ضه ⺍ ʒ 10% à ⺗ ⺕ 10%
10	PVC		18.72	18.72	286.6	187.2	187.2	ʒ Ý 35%˜ Ý 15%˜ ⺍ 7%˜ Ç 20%˜ ⺕ 1%˜ 2%˜ 2%˜ 17.8%˜ 0.2%˜ ⺊ ⺋ ⺕
11			/	/	20.6	/	12.1	⺓ r ⺍ 94%ˆ 20% à 4,4-ˆ 1- ˇ ⺟ ˜ ǐ ⺊ˆ ˜ ⺟ ˝ 20% à⺍ ˛ 20% à 10% à 10% à⺍ ˛ 14%˜ ˘ ⺕ 6%
12		⺓ ⺕	/	/	6.9	/	4.1	⺓ r ⺍ 41%ˆ 1,3- ⺍ 3% à5- -1,3,3ˆ 3% à ʒ 25% à 10%˜ ˘ 59%
13		⺕	/	/	6.9	/	4.1	⺓ r ⺍ 9%ˆ 9%˜ ˘ ⺕ 3%ˆ 2-Ç ⺟ 3%˜ ˘ 88%
14	Ţ		14.2	14.2	241.4	142	142	№ □
15	Ţ	⺓ ⺕	4.7	4.7	80.5	47	47	№ □ ⺓ ⺕

ˆ	ʌ O	˥ ˆ kg/ ˜	˥ شخ ˆ kg/ ˜	ˆ t/a˜	№ ˆ t/a˜	ˆ t/a˜	
16	Ţ ╕	4.7	4.7	80.5	47	47	№ □ ╕
17		7.8	7.8	132.6	78	78	ⱡ r M 21%ˆ 13% ȁ Ʒ 8%˜ ˘ ╕ 9%ˆ 4% ȁ 1- Ʒ 2% ȁ 2- Ʒ 1% ȁ 1- -2- Ʒ 2%˜ ˘ 70%
18	╕	1.95	1.95	33.15	19.5	19.5	ⱡ r M 14.5%ˆ 7% ȁ Ʒ 2.5% ȁ Ʒ ⱨ 5%˜ ˘ ╕ 10.5%ˆ 10.5%˜ ˘ 75%
19		2	2	34	20	20	№ □
20	╕	0.5	0.5	8.5	5	5	№ □ ╕
21	ᾠ	6	6	102	60	60	ⱡ r № 52%ˆ Ʒ ĭ 45%˜ ↑ ╕ 7%˜ ˘ ╕ 35% ȁ ⱨ 13%
22	╕	2	2	34	20	20	Ϛ 85%˜ ⱨ 15%
23	╕	/	/	6	/	3.5	Ϛ 85%˜ ⱨ 15%
24	╕	/	/	18	/	10.8	Ə ⱨ Ϛ 28% ȁ Ʒ 12% ȁ Ϛ 8% ȁ ˇ 52%
25	o ╕ ˆ AB ╕ ˜	1.05	1.05	1.96	10.5	10.5	№ ˇ ȁ ╕
26	ḱ ĭ	/	/	0.662	/	0.389	№ □
27	ḱ ĭ ╕	/	/	0.1705	/	0.1003	№ □ ╕
28	ḱ ĭ ᾠ	/	/	0.5116	/	0.3009	№ □ ᾠ

ˆ	ʌ O	˥ ˆ kg/ ˜	˥ شخ ˆ kg/ ˜	ˆ t/a˜	№ ˆ t/a˜	ˆ t/a˜	
29	ḱ ï ᾠ ᄀ	/	/	0.1705	/	0.1003	№ □ ᾠ ᄀ

3.3-3 h ʎ w̄

ᵐ	ʎ O	ɣ β			
1	ˉ ʐ h	kL	80	35.2	/
2	ʺ	kL	480	211.2	/
3	ˉ ʺ كح L	kL	30	13.2	/
4		kL	3	1.3	/
5	L ʿ	kL	53	23.3	/
6		t	10	4.4	/
7		t	10	4.4	/
8		t	36	15.8	/
9		kL	10	4.4	/
10		kL	3	1.3	/

3.3-4 h ɒ

ᵐ	ɒ O			
1		ʳ	25000 /	11000 /
2				
3				
4				
5	ת			
6	╠ U			
7	ɒ			
8	ثم			
9	ת			
10	h كح			
11	ʎ ǎ ǀ ǎ			
12	ʎ ǎ ǎ تخي ǎ ǎ			
13	ṕ ǎ ṗ			
14	╠ ǎ U Ḡ			
15				
16				
17	كح ɒ			

3.3.2 h

h ʼ 3.3-5 Â

3.3-5 h ʼ w̄

ᵐ	O	ɣ β			ʟ
1		ʼ kw·h	66412	39066	لج ǀ ʟ
2		ʼ m^3	730.8	430	لج ǀ ʟ

3		t	239245	146000	ᒪ
4		t	43200	25410	
5	ᐊ ˆ 0.6MPa˜	' m^3	5612.96	3301.74	

3.4 ĭ

G ˘ ᐊ 583.8m^3/d˘ ì Ţ ᵒᵒ 461.8m^3/d˘ 82m^3/d˘ . 40m^3/d Â

ᐊ 6168m^3/d' ᵒᵒ ĭ ᐊ 347m^3/d˘ ì Ţ ᵒᵒ 277m^3/d˘ 70m^3/d' ⌈ Ŭ ᐊ 91.5m^3/d Â

3.4-1˘ ᴗ ᴗ 3-1 Â

3.4-1 ˆ ᐊ β m^3/d˜

ᐊ ˜Ḥ							⌈ Ŭ
ᒪ ' ' ᐊ à ᐊ ' ᐊ à ᒪ '		64.5	/	2568	51.5	/	13
	ᐊ ǁ	101.2	/	1500	8.9	92.3	/
		44.4	76.5	/	11.8	109.1	/
	╠	38.5	38.5	/	8.3	68.7	/
		/	3.0	/	0.3	2.7	/
		196.5	ᵒᵒ ' 118	/	/	/	78.5
		10.1	/	1500	8.9	1.2	/
		3.0	/	100	0.6	2.4	/
		3.6	/	500	3.0	0.6	/
		82	/	/	12	70	/
.		40	/	/	40	/	/
ᵓᵓ		583.8	/	6168	145.6	347	91.5

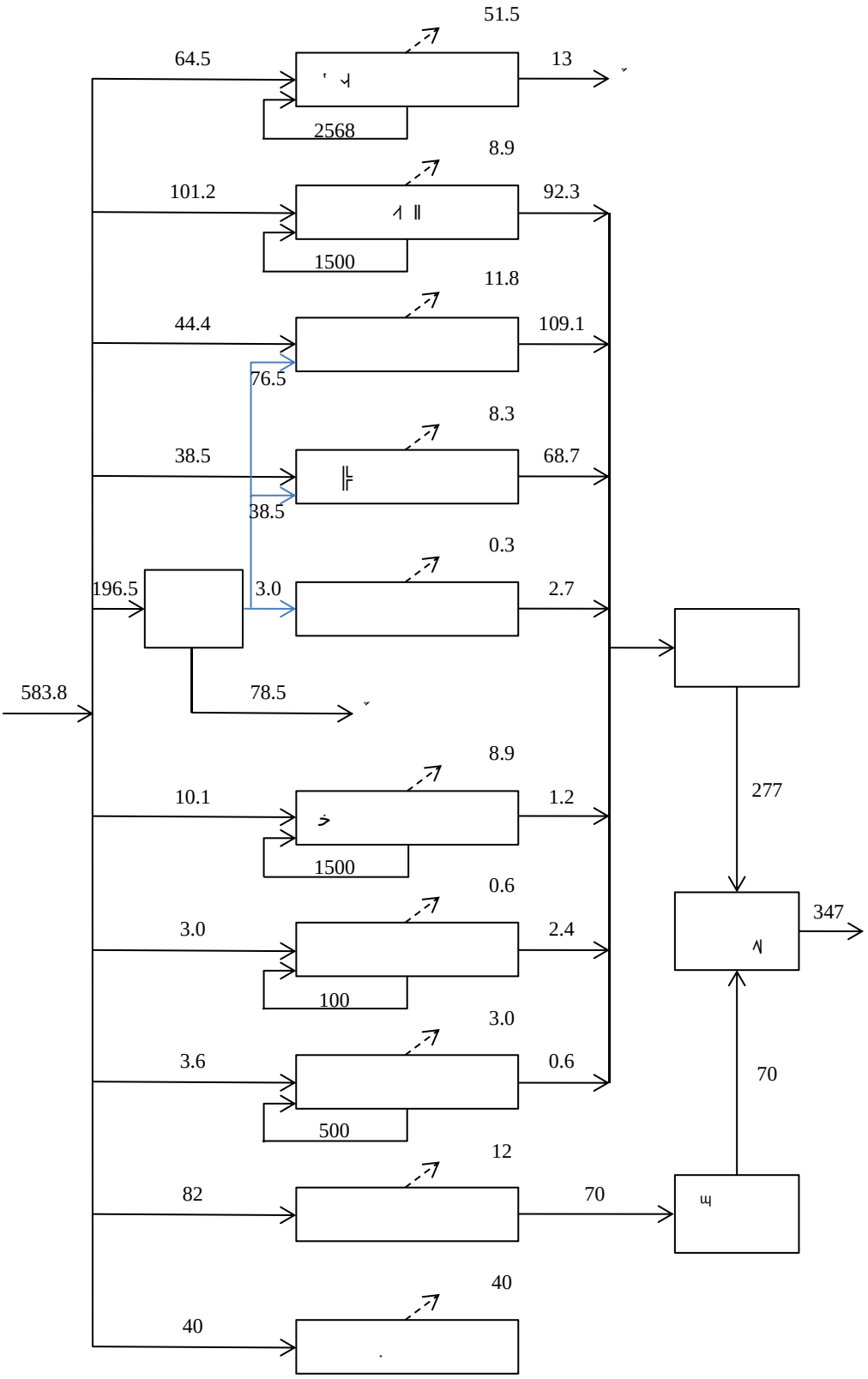
51.5
64.5
13
2568
8.9
101.2
92.3
1500
11.8
44.4
109.1
76.5
8.3
38.5
68.7
38.5
0.3
196.5
3.0
2.7
583.8
78.5
8.9
10.1
1.2
277
1500
0.6
3.0
2.4
347
100
3.0
3.6
0.6
70
500
12
82
70
40
40

3-1 **m³/d**

3.5 ᵃᵃ

Uˇ ᵃᵃ قمم 3 ˇ №≠ ч ȁ قمم

ĭ ˇ ì Ţ ĭ ´ Ƨ ⅄ ĭ Â

№ ˇ مخ´ ȁ Â

ᵃᵃ Ţˇ r ᵃᵃ h ´ └ Ð ȁ ȁ

غ ˇ Ţ 20-30% Ð ⅂ Ð Â

ч ȁ ĭ ⅄ Ð ˇ ضي

Â

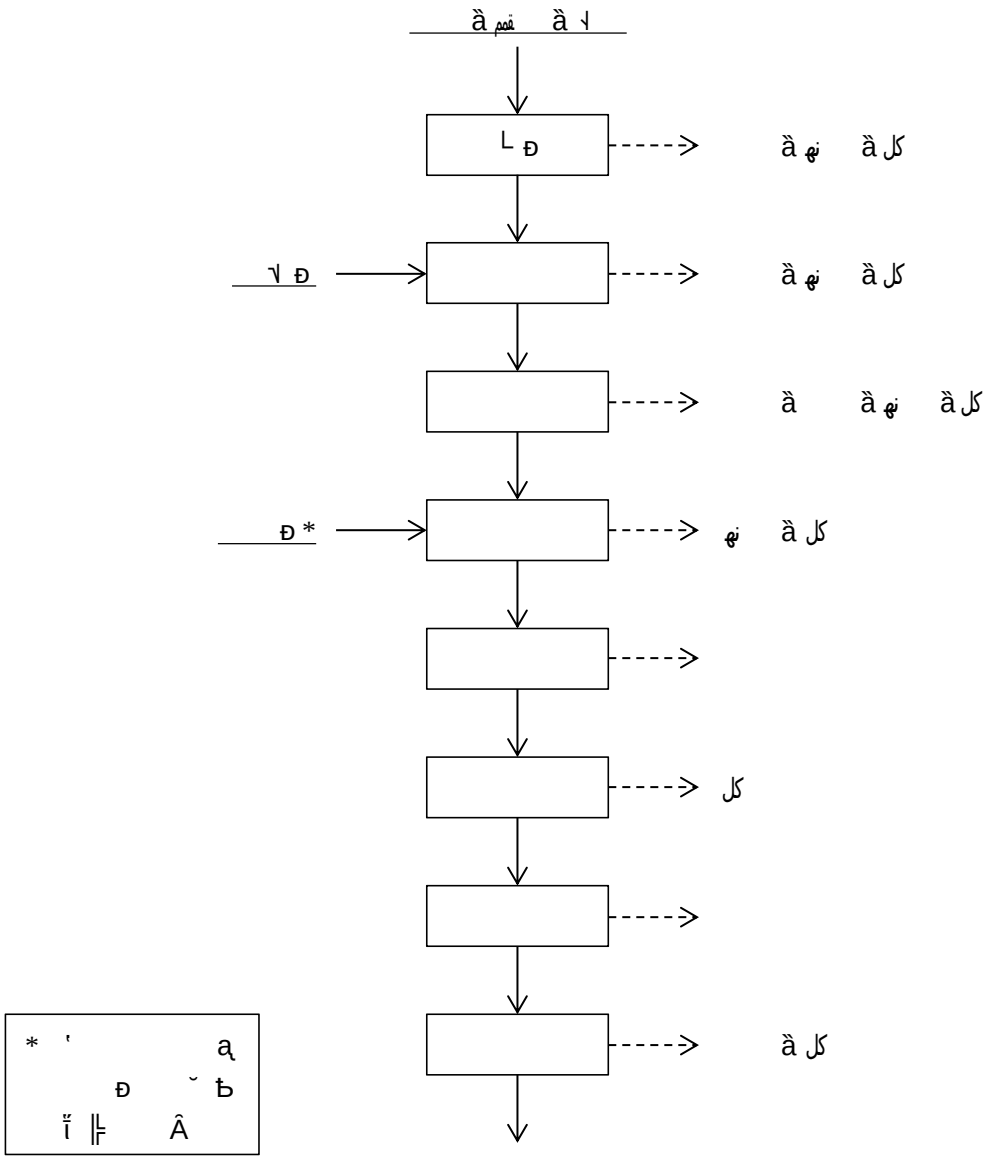

يح 3-2 ᵃᵃ يح

3.5.1 └ Ð ᵒᵒ

3.5.1.1 ᵒᵒ ĭ κ ⊢

ᵍᵐ ȁ ⊣ ȁ ᵛ ᵛ Ţ ᵍᵐ Ð Â ì ᵒᵒ κ ⊢ ĭ ᵒᵒ 3.5-1 Â

3.5-1 └ Ð ᵒᵒ κ ⊢ ĭ

ᵒ	ᵒᵒ ج O	ᵒᵒ ˆ ˜	
1	Ð	10000	ᵛ ч Ð 70~80%

3.5.1.2 ĭᵒᵒ

└ Ð h ĭ ᵍᵐ غ ᵛ Â

1 ȁ ᵍᵐ ᵛ

h ᵛ̧ ᵍᵐ ʌ ⓟ Ӣ ȁ ȁ ĭ ᵍᵐ Ð Â h Ӣ'

ˆ 1˜ Ӣ

Ъ □ ᵍᵐ ᾱ ˘ ą ȁ ȁ Ӣ ˘ ᵒᵒ h كل ȁ Â

ˆ 2˜ ᵍᵐ

ą ȁ ⓟ ᵍᵐ˘ ą ⓟ ⓟ Â ᵒᵒ h كل ȁ Â

ˆ 3˜

ˆ ĭ ˘ ᵒᵒ h كل ȁ Â

ˆ 4˜

ą CO_2 Ḡ Ð ˘ Â ᵒᵒ h ȁ Ӄ ĭ ȁ كل Â

ˆ 5˜

ą ˩ ĭ ˘ ą ѡ̣ ȁ Â ᵒᵒ h ч ȁ ȁ كل Â

ˆ 2˜ ﻗﻤﻢ

ʊ ą ʊ ⅃ ﻗﻤﻢ ⅃ ﻗﻤﻢ˘ □ ’ ᾠ

⅃ ﻗﻤﻢ ⅃ ˘ ʽP ʊ ⅃ ﻗﻤﻢ ⅃ └ ’ Ð ﻗﻤﻢ ą

ﻗﻤﻢ Â U˘ ﻗﻤﻢ Ð ˜ ˘ Ð ˜ └ Ð Й,

Â ᵃᵃ h كل à Â

ˆ 3˜ ǁ

ǁ Ð ǁ ˘ ᵃᵃ h كل à Â

ˆ 4˜

ą CO_2 Ḡ Ð ˘ Â ᵃᵃ

h à Ꝁ ǐ̈ à كل Â

ˆ 5˜

ą ˗ ǐ ˘ ą ᾠ à Â ᵃᵃ

h à كل à Â

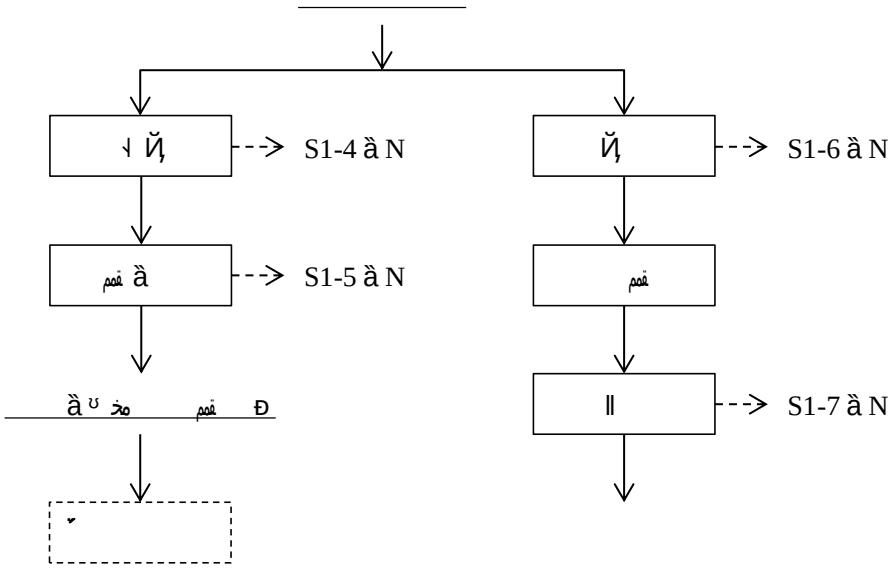
S1-4 à N
S1-5 à N
S1-6 à N
S1-7 à N

	6	ŋ №	10000	/
ج ٌ	1	Ţ قمم	10000	ŋ

3.5.2.2 ĭ ٌ

ѡ̣ № ≠ ڭ № № ˘ ´ ╟ مخ № ȁ U مخ

№ ȁ ʊ مخ № ȁ ˘ ʊ مخ № ȁ ĭ № ȁ

ŋ № ˘ ˛ № ضي ¨ β ¨ ˘ ¨

U ˜ ȁ ȁ ȁ ȁ ɒ ȁ ɥ

ʊ ƀ ȁ ɥ ʊ ȁ ╟ U مخ ȁ ⊤ ƀ ḱ ˘

U ٌ ج ⅄ ч ˆ ˜ ˘ U ˜

⅄ ˘ Â ɦ Ӣ'

ˆ 1˜ ╟ / Ţ / U

ą ɦ ч CO_2 Ḡ ˘ ڭ ĭ ˘

ψ ą ˩ ĭ Â

ˆ 2˜ ŋ

ą ɦ ч CO_2 Ḡ ˘ ĭ ˘ ٌ Ţ ˘ ╟ ȁ Ţ ȁ U

ڭ № ≠ ضي ڭ ⅄ ╟ № ȁ Ţ № ȁ U № U ˘

⅄ ˘ 'P ╟ ȁ Ţ ȁ U № ŋ Â

ˆ 3˜ ╟ / U / ⁄ ʊ مخ

. . ڭ ʊ مخ ˘ ȁ ȁ ⅄ ˆ ⌠

╟ / U / ⁄ ʊ مخ

ˆ 4˜

ȁ ȁ ⅄ ˆ ⌠ ˘ ч Ḃ ɢ U

˘ Ţ ˘ Ғ

˩ ˘ U 'P ˘ ℗ ◓ Â

ˆ 5˜

ɦ ŋ ȁ ╟ / U / ⁄ ʊ مخ ȁ ȁ

ʊ مخ ȁ ⁝ ȁ ȁ ṕ ɒ ȁ ˘ ⊤ ȁ

ĕ Â ą ɦ ч CO_2 Ḡ ȁ ˩ / ȁ ˩ ĭ

˘ ȁ Ţ ψ ⌠ ℗ ◓ ˘ Ţ ƀ

ĭ Â ĭ № ¨ ȁ ⌠ ˩ ⅄ ȁ ¨ ĭ ĭ

ـ Â

ŋ ᵒᵒ ĭᵒᵒ يح 3-4

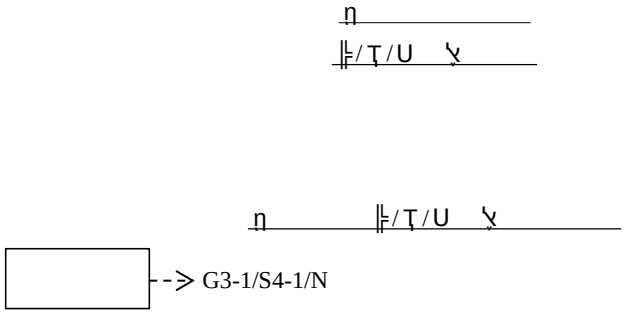
G3-1/S4-1/N

Â

ˆ 6˜ ╟ U

. ╟ U 2 ĭ 1 ˘ ¥ ˘ ˝

╟ U ˘ ˘ Â

ˆ 7˜ ȁ UF1 ȁ UF2 ȁ

˘ H № ч ȁ ȁ

ㅋ ĭ ˝ Â U˘ L ˘

ҩ ¥ ˘ U ѿ ˘ ˜ Â ˚˚

ج Â ˚˚ h ч Â

ʌ ' ɢ ˘ ≠ ˘ ì ƀ ʌ ч ľ

Ƨ Ł˘ ʌ ч ƀ ĭ Ƨ Â

˘ ɒ ɢ Ţ Â U˘ h ɒ

˛ ˘ h ɒ ˛ ˘ ضي ɒ ˛ ˘ ضي ɒ شخ

˜ ȁ Â ʃ ѿ ʌ ˆ ʃ ѿ ˜ ˘ ɒ

˘ ľ Ƨ Ł Ả ˘ Â

ĭ Й'

ĭ ' $2H_2O$ ŕ $4H^+ + O_2 + 4e^-$

ĭ ' $2H_2O + 2e^-$ ŕ $2(OH)^- + H_2$˘ pH=12~14

Í NH+[ ] Í N[₮]

L ' L ʌ ˘ ≠ №

ʌ ƀ ƀ Ƀ № № Â

ѿ ضي ʌ ʒ ƀ Й ą ʳ : ˘ □ ˘ ضي Ţ˘ З

ضي ʌ ʒ Й : Â ˘ 1000 Ồ˘ ˛ ˘

ˢ ƀ Â ˆ ɣ ˘ ˘ ㅋ˘ ɣ № ĭ

Â ضي ɑ̋ ṗ ˘ ą ˪

Â ˘ ˘ ǖ ' ˘ № ˘

ɤ ˝ ˪ Â

ˆ 8˜ ĭ '

˘ ч 170~180 Ņ˘ ч 50min˘

ᵃᵒ ᶣ ĭ̈ Â ˘

21m ᶣ ˘ U ˜ RTO Â ˈ

U ˘ ˈ 20.5m Â

ˈ U شخ ˘ ˥ ˘

ᴧ ᴧ Ь ▯ Ь ▯ Â ₮₀ ˗ ˗ ˘

˘ ضي ₮ ˘ Ь ˗ ĭ́ ĭ́ ˘

ŭ̈ ₮ ₮ ˘ ˗ ˜ U˘ ĭ́ ʃ ˘

˜ ˘ ₮₀ ₮ ˘ Ь ɯ̄

Â U Ь ʿP Â ₮ U ˘ ≠ ɢ

ˎ ˘ Ӟ ⁞ ʒ Ш ʒ̈ Â

ʏ ˘ ì φ ₮ ˘ ₮ شخ ˥

˘ ˢ ₇ ضي ₮ ˘ ì φ ɢ

Â

ˆ 9˜

ᶣ Ḡ ṗ ĭ̈ ˘ ضي U Ӣ ˘

ą Ɛ ʳ˘ ą ᶣ Ə ˘ ᵃᵒ Â

ˆ 10˜ ŭ̈

ŭ̈ . ĭ̈ ᶣ A Ţ ˘ Ь ˝Ḥ ضي Ỳ ᶠ

ˆ ضم ʉ Ʒ ⁂ ȁ 2-ʉ Ə ˜ ƀ Ӣ ŭ̈ ´ ĭ̈ ˘ ˘

ضي ˘ ŭ̈ ᶠ ˆ ˜ Ь . ą ˘ ˜Ḥ Â

ŭ̈ Ţ ᶣ ᵃᵒ ˘ Ƨ U 15m Â

ˆ 11˜ خ

ą Ɦ № ᶣ Ʒ Ӯ ĭ̈ ˘ ŭ̈

№ Â خ Ţ ᵃᵒ ˆ ˜ كح U˘ 15m

Â

ˆ 12˜ ȁ ȁ ĭ̈

ɒ Ɦ ´ ╠ U مخ ȁ Ḡ ˘ ˘

ʏ ⁞ ᵃᵒ ˘ ▯ ˘ ⁘ Ӣ ˘ ṗ

Ƨ ᵃᵒ ˘ Δ كح U Â

ضي Ғ خ خ ˘ Ғ ˘ Ғ

Â h ˚˚ ầ خ ầ خ ầ خ ĩ

ầ ầ ầ Â

ˆ 13˜ ⌂ ầ ĩ

غ U ɒ №˘ ≢ ˚ ʊ مخ ầ ╠ U

غ مخ ضي سھ غ ƀ ˛˛˛ ˘

ḱ ˘ ˘ ḱ ɑ ≢ ƀ ầ

ầ Â h ƀ غ ầ Ə ˆ 1.6~5%˜ ầ ầ

ầ ʉ . ầ حى ầ ╕ - ʉ ˘ ⌂

Ţ ǖ ˘ ч 2%˘ 9 ɑ ⌂ β˘

⌂ Ţ˚˚ Â

ч ˘ ˘ ˘ γ ⁞ ˚˚

Â ▯ ˘ ⁘ ầ Ӣ ˘ ṗ Ƥ ˘ ɑ

Δ ˘ γ w̄ ⁞ Â

ˆ 14˜ Ţ

˘ Ţ h ´ ـكح خ ầ ầ ầ ضم ˘ Ţ

ƀ ⁘ ầ ˘ ą ˘ ч

ÂŢ ـكح خ ˘ Ţ ˘ ⌠ 98%

γ⁘ ˘ خ U ˜ Â U ˜ ˘

Â U ĩ ˘ h ˚˚ ầ

ầ خ ầ خ ĩ ầ ầ ầ Â

ˆ 15˜

˘ h ´ ـكح خ ầ˛ ầ ầ ضم ˘

خ ˘ ⌠ 98% γ⁘ ˘ خ U ˜ Â

U ˜ ˘ Â h ˚˚

ầ خ ầ خ ĩ ầ ầ Â

ˆ 16˜ خ

ą ˘ خ ╠ ϣ̈ يح ˪ ƀ˘ ˪ ƀ U˘ ˘

U ʿP خ ầ ˘ ˚˚ ɢ w̄ نھ ˘ ˜

[illegible] Â خ ˘ ⌠ 98% [illegible] Â خ U

˜ ˘ ˘ RTO U Â

خ Â ´ [illegible] β Â

ˆ 17˜ [illegible]

[illegible] ˘ ´ ȁ ȁ ĭ [illegible] ˘ [illegible] h

´ [illegible] خ ȁ ȁ ȁ ضم ˘ خ

˘ ⌠ 98% [illegible] ˘ U ˜ ˘

Â[illegible] h خ ĭ ȁ خ ȁ ȁ

ȁ Â

ˆ 18˜

[illegible] ĭ ĭ w ˘ ą ˘ Ţ ˘

≠ [illegible] ʒ ɾ [illegible] خ [illegible] ɷ ƀ

β ˘ ´ ȁ β ȁ ȁ [illegible] № ˘ ˘ Ɛ

˘

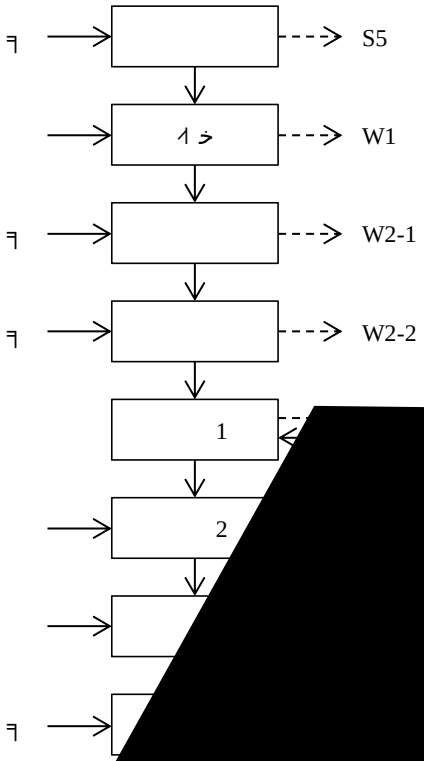
S5
W1
W2-1
W2-2
1
2

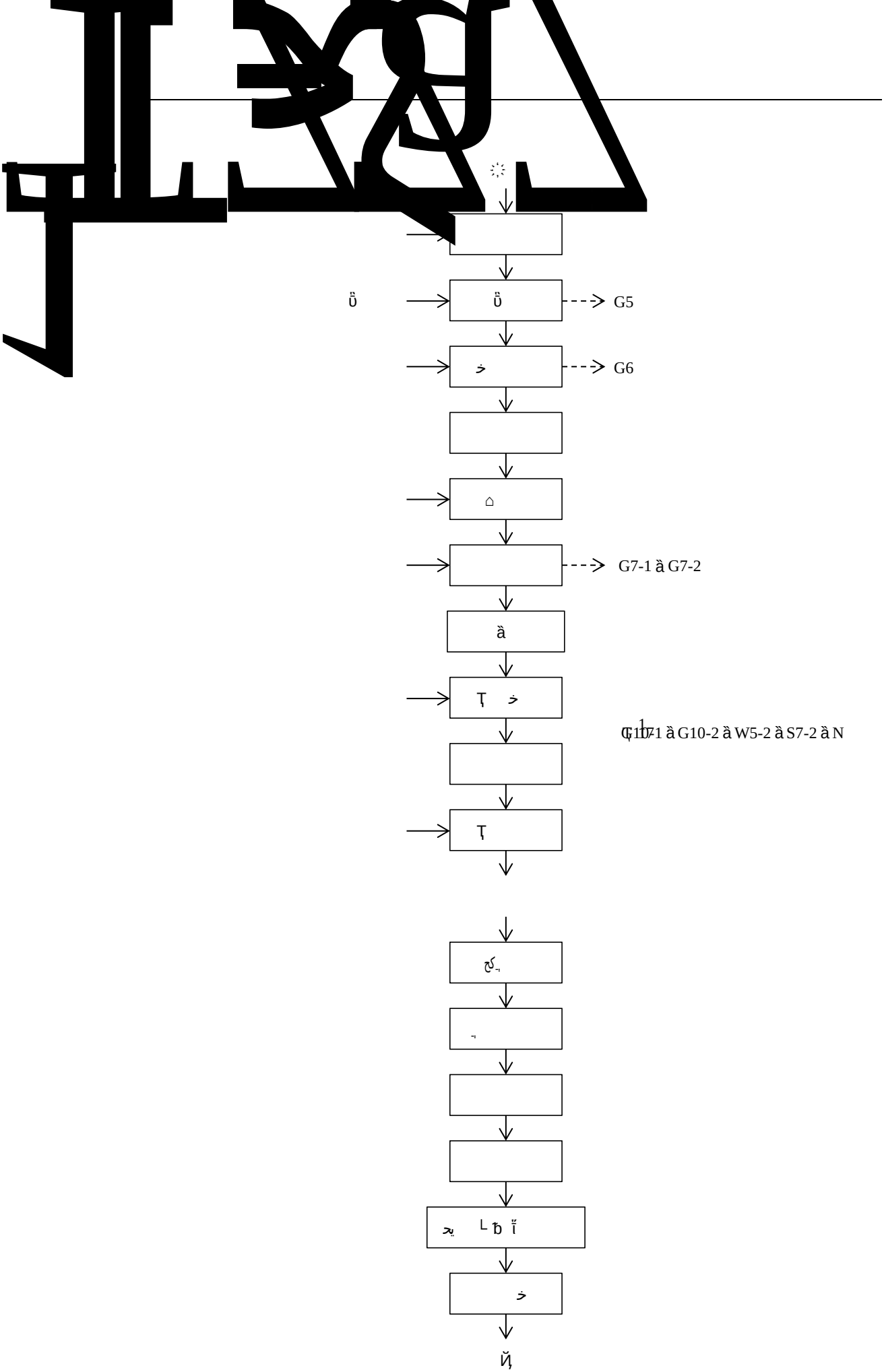
G5
G6
G7-1 à G7-2
G10-1 à G10-2 à W5-2 à S7-2 à N

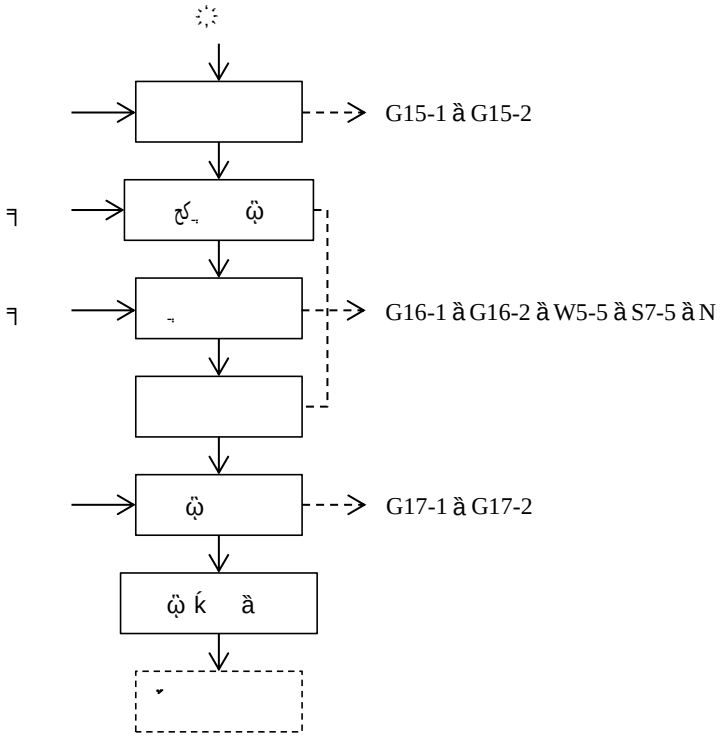

G4-1 à G7-1 à G9-1 à G11-1 à G13-1 à G15-1 à G17-1 Í '
G4-2 à G7-2 à G9-2 à G11-2 à G13-2 à G15-2 à G17-2 Í '
G4-3 Í ' '
G5 Í ' '
G6 Í ' '
G8-1 à G10-1 à G12-1 à G14 à G16-1 Í ' '
G8-2 à G10-2 à G12-2 à G16-2 Í à '

W1 Í ' '
W2-1 à W2-2 à W2-3 à W2-4 Í à à à '
W3-1 à W3-2 Í à '
W4 Í '
W5-1 à W5-2 à W5-3 à W5-4 à W5-5 Í ' '

S5 Í '
S6-1 à S6-2 à S6-3 Í '
S7-1 à S7-2 à S7-3 à S7-4 à S7-5 Í '

N Í

3-6

3.5.4 ᵃᵒ

3.5.4.1 ᵃᵒ ĭ κ ⊢

ì ᵃᵒ κ ⊢ ĭ ᵃᵒ 3.5-4 Â

3.5-4 ᵃᵒ κ ⊢ ĭ

ˆ	ᵃᵒ ج O	ᵃᵒ ˆ ˜	
1		10000	№ à ṗ à
2		1000	

3.5.4.2 ĭᵃᵒ

ϒ ϥ Ð˘ ضي β ᵃᵒ

⁘ ɾ w̄ ɑ β hɜ w̄ ɑ β ˗ ˘ ضي w̄ ɑ β⁘

w̄ ƀ ʒ˘ Â ì Й̧'

˘ ⁘ β˜ ŕ ŕ ŕ à h ŕ

ŕ ضر à ŕ ضر à à ضر ŕ ĭ à

à ṗ ŕ ╟ U à à ŕ à

ŕ ʊ ŕ ʊ مخ à ˧ à à ˧ ŕ Ḡ ˧ à ת ˜ à

ṗ à ʊ ⌂ à ╟ U Ḡ ŕ ת ˜ كح à ˧ à

à U ŕ à ' ɤ ˜ à ʊ à

ŕ à ŕ ŕ ╟ ŕ ĕ à à ד

à à كح ŕ à كح ˜ à ŕ

à à ˧ ŕ à ˧ كح à ɤ à

ŕ Й̧ à Â

□ κ ⊢˘ نهـ β

+ ₽ U 15m Â

3.5.6 ᵃᵒ

à à ᒪ˜ à ʊ ╟ ǟ

κ ⊢˘ ᵃᵒ ч كل Â

3.5.7 ᵃᵒ

Ả ضي β ŕ 2 ˜ ŕ Ω˜ ŕ 5

№ U ’ ŕ ⌠ ˜ ˜ ŕ Â

ᵃᵒ h ч ˆ W7˜ Â

3.5.8 ̀E ᵃᵒ

1 à L

L ʉ ĭ ˘ h ɢ ᶜ̥

ĭ ˛ à L Â

ᵃᵒ h ч ʽP غ ĭ ˆ W8˜ ˘ ч ⌈ Ӣ ˘ ο Â

2 à

ĭ L ʽ à ⅄ à ˘ №≢

ĭ ʽ ⅄ ˘ ᵃᵒ h ч كل à ˆ W9˜ ˘

ч ⌈ Ӣ ˘ ο Â

3 à L ʽ

L ʽ ˘ ṗ ӊ˜ ʽ غ ӊ˜ ʽ

˘ №≢ ʽ ʺ à ĭ ⅄ Â h ᵃᵒ

كل Â

4 à ⅄

ضي ⅄ 1˜ 115m³/min ʽ خ ⅄ à 3˜

43m³/min ʽ خ ⅄ ˆ 1˜ ĭ́ ˜ ˘ h ᵃᵒ كل Â

☼ ʽ ̀E ᵃᵒ h ч كل γ ĭ à L

ĭ ʽP Â

4 Ḡ

4.1 /

4.1.1

ᵒᵒ ´ ᵒᵒ غ Â ï Ţ ᵒᵒ Ҥ ´ ⅄

‖ ˆ W1˜ ầ ầ ˆ W2-1 ầ W2-2˜ ầ ˆ W2-3 ầ

W2-4˜ ầ . ˆ W3-1 ầ W3-2˜ ầ ˆ W4˜ ầ خ

ˆ W5-1~W5-5˜ ầ ˆ W6˜ ầ ˆ W7˜ ầ ʼP

ĭ ï ˆ W8˜ ầ ʼ ⅄ ˆ W9˜ Â ą ⅄

شخ Ъ Ƨ ˘ ᵒᵒ Ъ Ƨ Â

ˆ 1˜ ᵒᵒ

a ầ ⅄ ‖ ˆ W1˜

U ⅄ ˘ ⅄ Ҥ ч COD ầ SS ầ

Â

b ầ ầ ˆ W2-1 ầ W2-2˜ ầ ˆ W2-3 ầ W2-4˜

Ъ ṕ 1 ˘ Ҥ غج ч COD ầ BOD_5 ầ

SS ầ ầ ầ Â

ɢ U ĭ ˘ Ҥ غج ч

COD ầ BOD_5 ầ SS ầ ầ ầ Â

c ầ . ˆ W3-1 ầ W3-2˜

. ╟ U 2 ĭ 1 ˘ ¥

˘ ˘ ˘ Ҥ غج ч COD ầ

SS ầ . ầ ầ Â

d ầ ˆ W4˜

U غ˝ ˘ ضي ᵒᵒ ⁘ ˘

ɾ ₮ ѿ № ˘ غ ‖ ѿ U № ч ң №ʼ

Ƨ ầ ĭ № ʼP عج ˘

ˆ ˜ Ƨ ٧ № ầ ╕ ầ غ ˘ ˆ ɢ ‖

Ð ˘ ▯ ⌠ ‖ ƀ Â

U˘ ⌊ ˘ ҩ ¥

	ầ W2-3 ầ W2-4	ầ	COD ầ BOD_5 ầ SS ầ ầ ầ	‰ ì ` GB8978-1996 ~ ‰ ĩ ʌ ‰	
	. ầ . W3-1 ầ W3-2	ầ	COD ầ SS ầ . ầ ầ		
	U W4	3 ɷ ɯ̄	COD ầ BOD_5 ầ SS ầ		
	خ W5-1~W5-5	ʌ ɯ̄	COD ầ BOD_5 ầ SS		
	W6		COD ầ BOD_5 ầ SS		
	W7	ʌ ɯ̄	COD ầ SS	ƀ ˘ ~ ˚˚ ˚˚	
	ʼP ĩ ĩ W8	ầ	ŋ ầ	/	~ ɹ ʌ
	ʻ ˧ W9	ầ	ŋ ầ		
	W10		COD ầ BOD_5 ầ SS ầ ầ	ʼEˆ	ɹ ʌ ~ ʌ ɯ̄ U ~

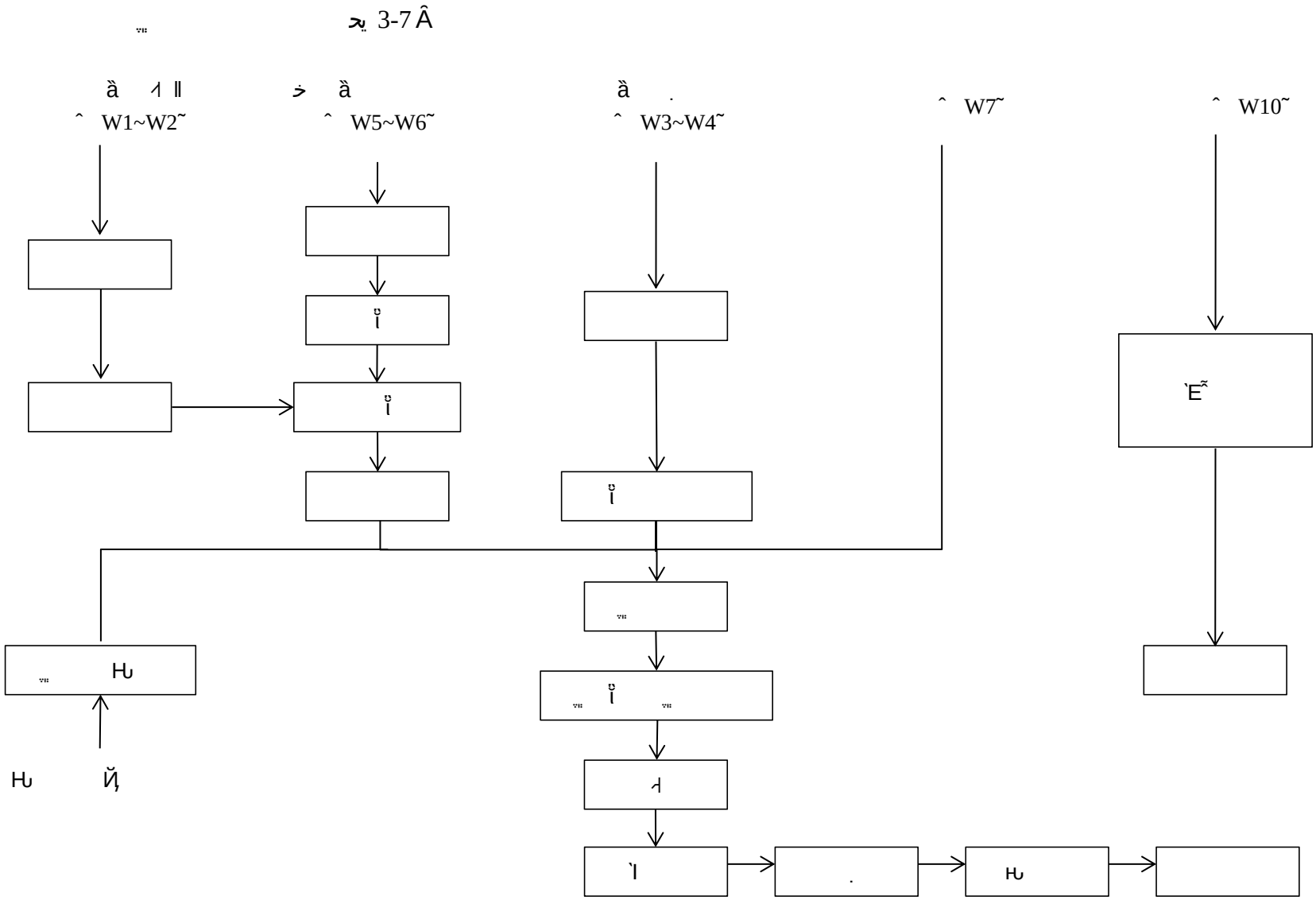

ﻳﺪ 3-7

4.1.2

ᵒᵒ ʜ ɢ ᒪ ᴅ ȁ ȁ

غ Â

ˆ 1˜ ᒪ ᴅ

ᒪ ᴅ ʜ ´ ǐ قمم Ⓟ ◓ Â

a ȁ

ᒪ ᴅ β ƀ ɷ ˘ ▯ ą γ˘ ᵒᵒ ضي χ

" ʒ 30˝ ˛ ⌈ . كح˘ ˘

U ƀ ч عج Â

b ȁ قمم Ⓟ ◓

ᒪ ᴅ 2˝ ᾠ Ⓟ ◓ ˘ №≢ 1˝ ǁ ǐ O ʒ كح

ǐ 1˝ w̄ r. كح Ⓟ ◓ ˘ U ƀ ч عج Â

▯ ˘ ɥ ʊ ⁘ ȁ ˘ ṗ

r Â

4.1-2 ᒪ ᴅ ᵒᵒ ǐ ,

O	ᵒᵒ	ṗ	,	
	2 ɷ ᴅ ᴍ	2 O ᴇ	30˝ ˛ ⌈ . كح	
قمم Ⓟ ◓	2˝ ᾠ Ⓟ ◓	شخ O ᴇ	№≢ ǁ ǐ O ʒ كح غ w̄ r. كح	
' Ţ˘ Ⓟ ◓ Â				

ˆ 2˜

ʜ ´ Â

" 2 ʜ ˘ № ɢ ɥ ʊ Â "

12 Ţ ⌈ . كح˘ ▯ ą Ḡ ˘ ʜ

ᵒᵒ ʒ ⁘ ˘ U ƀ ч عج Â

▯ ˘ ɥ ʊ ⁘ ȁ ˘ ṗ

r Â

4.1-3 ᵐᵐ ǐ ʼ

ʘ	ᵐᵐ	ṕ	ʼ	
	ᴷ̣ Ţ ᴹ	18 ʘ ᵽ	12 Ţ ⌈ . ᴷ̃ ą Ḡ	
ʼ Ţ̆ ℗ ᵃ Â				

ˆ 3˜

ʜ ´ ǐ ɨ Â

a ȁ

3 ˘ ǐ Ţ̂ ₮

ḱ ˘ ɨ ˘ ą ƀ ᵽ Â ɯ

2 + ᵽ ˘ Ʊ 1

ˆ P12~P14˘ ˝ 3 ˜ Â

b ȁ ɨ

1 ˘ ą ˜Ḥ ɨ

Âᵐᵐ ɨ 1 ᴷ Ʊ ˆ P39˘ ˝ 1 ˜

Â

4.1-4 ᵐᵐ ǐ ʼ

ʘ	ᵐᵐ	ṕ	ʼ	ᵐ	
		3 + ᵽ	3 ˘ 2 + ᵽ Ʊ 1	P12	1
				P13	1
				P14	1
ɨ	ˆ ɨ ˜	/	1 ˘ 1 ᴷ Ʊ	P39	1

ˆ 4˜

ᵐᵐ ´ ʼ ȁɨ ǐ ȁ ȁ

ȁ ǖ ȁ ɨ ȁ ȁ ɛ ǖ

˘ ʜ ᴹ ȁ VOCs ȁ ʜ ɛ SO_2 ȁ NO_x Â

a ȁ ʼ

1 ʼ ˘ ɢ Ʊ Â ʼ

Ţ ǖ Ƈ ˘ ˛ ˆ P1˘ ˝ 2 ˜ ʼ

Â

b ầ خ ĩ

خ № ч خ غ خ Â

خ ” 13 ˘ ´ 2 خ ˆ ì Ţ´ 1 ˆ ˜ خ

˜ ầ 3 Ţ خ ầ 3 خ ầ 2 ẉ خ ầ 2 خ

ầ 1 خ ˘ ˘ ╠ شخ ¬ خ ƀ ʒ Â

خ خ ˝ ˘ ˝ U ˜ ˆ ẉ خ

. + كح˘ ì φ خ كح˜ ˘ U ˜

Ƨ ˘ Ƨ ⌈ . U ⌈ r 50 لھ ˆ P2~P3˝ ” 2 ˜˜

Ƨ ˜ RTO U 50 لھ ˆ P4˝ ” 1 ˜ Â

خ ” 2 ˘ ´ 1 ḱ خ غ 1 Ð خ ˘ ą

٧ ƒ Â خ خ شخ + Ƨ ˘

U ˘ ì Ţ ḱ خ 2 ⌈ . غ 2 ˆ P5˝

” 2 ˜ ˘ Ð خ 1 ⌈ . غ 1 ˆ P37˝ ” 1 ˜ Â

c ầ

ɢ Ỵ Â

1 ˆ ” 3 ɑ كح˜ ầ 2 ˆ ” 2

ɑ كح˜ ầ 3 Ţ ˆ ” 3 ɑ كح˜ ầ 2 ˆ ´ 1

ˆ ˜ ˘ ” 2 ɑ كح˜ ầ 2 ẉ ˆ ” 2 ɑ كح˜ ầ 4

ˆ ” 4 ɑ كح˜ ầ 2 ˆ ” 4 ɑ كح˜ ầ 1 Ð

ˆ ” 1 ɑ كح˜ ˘ ˘ ˜ RTO

U 50 لھ ˆ P4˝ ” 1 ˜ ˘ ʒ

Â

d ầ

شخ ˘ ٧ Â ”

24 ɑ كح˘ شخ ٧ كح + ʽP ˘ U ٧

ˆ P15~P21 ầ P38˝ ” 21 ˜ Â

e ầ ǖ

4 ǖ ˘ ą Ḡ قمم ǖ ˘ ǖ Ţ Ψ

ᵃᵒ Â ǖ شخ 2 Ƨ

˘ U 2 ˆ P6~P9˘ ˝ 8 ˜ Â

f ȁ خ

2 خ ˘ خ Ţ Ψ ˚˚ ˆ ˜ Â

خ شخ 2 كح ˘ U 2

ˆ P10~P11˘ ˝ 4 ˜ Â

g ȁ

5 Ţ ȁ 5 ȁ 1 ȁ 4

ˆ ´ 2 غ 2 . ˜ Â

˘ ˚˚ ˘ ▯ ⁘ ȁ Ӈ Â شخ

2 Δ كح ˘ U 2

ˆ P22~P36˘ ˝ 30 ˜ Â

h ȁ

1 ˘ ضي ˘ ą ˗ Ţ

˘ ≠ ˧ ʐ ɾ ˧ خ

Ҟ ɷ ƀ β Â ˘ Ŀ ˘ γ˘

Ҟ ƀ خ ѿ U Â

˘ ṕ 3 ˘ ṕ Â

i ȁ ǖ

1 ˘ 1˜ 800kw نھ ǖ غ 1

˜ 300kw ˗ ǖ ƀ ч Â ǖ

U ˘ ȉ Ţ 800kw نھ ǖ 1

ˆ P40˜ ˘ 300kw ˗ ǖ γ Â

j ȁ

خ ȁ ȁ Ţ ضي ˘ γ

Â

خ خ ǐ Ӈ يح Â

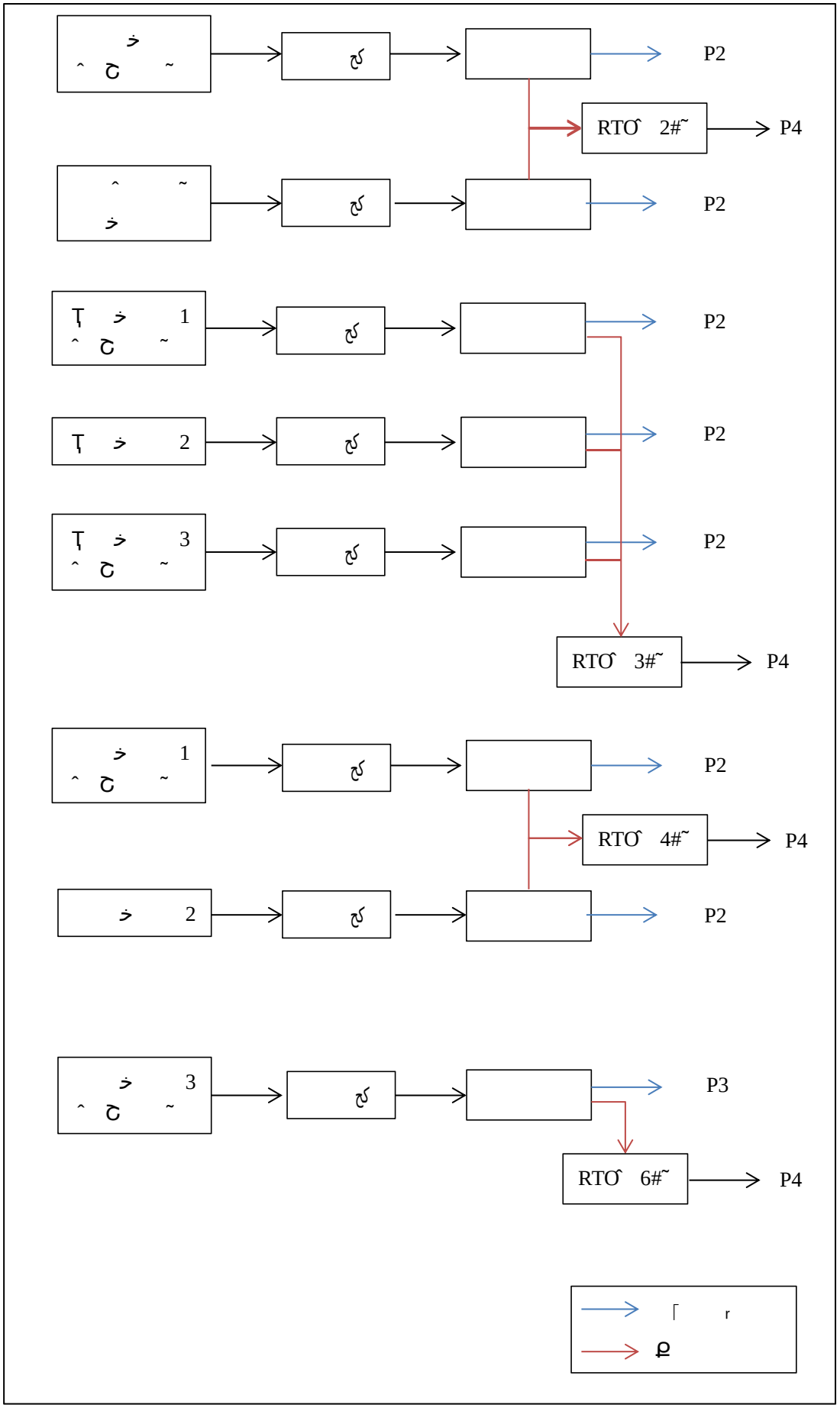
P2
RTO 2#
P4
P2
1
P2
2
P2
3
P2
RTO 3#
P4
1
P2
RTO 4#
P4
2
P2
3
P3
RTO 6#
P4

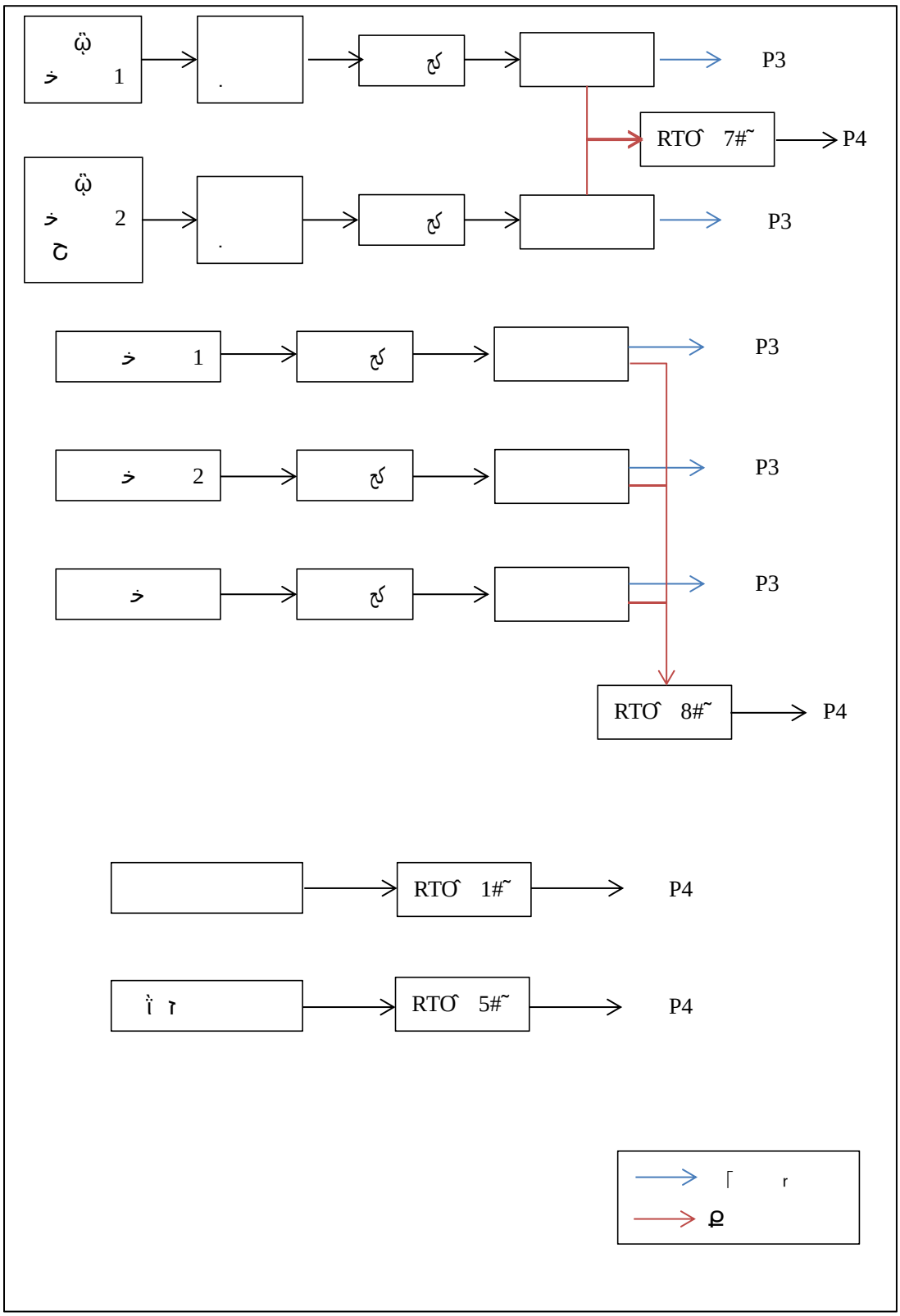

3-8

4.1-5

		22.5m	20.5m	P1	1
				P2	1
				P3	1
		RTO		P4	1
		1	1	P5	2
		4	4	P6	2
				P7	2
				P8	2
				P9	2
		2	2	P10	2
				P11	2
		1 3	1 3	P15	3

		2 ^ 1 ˇ ˜ ˇ ˇ + ˈP	˝ 2 2˜ ˜ ˇ ˇ ˇ + ˈP ˘ ˇ	P16	2
Ţ	Ţ	3 ^ 1 ˇ ˜ ˇ ˇ + ˈP	˝ 3 3˜ ˜ ˇ ˇ ˇ + ˈP ˘ ˇ	P17	3
		2 ^ ´ ȁ ^ ˜ ˘ ˜ ˇ 1˜ ˇ ˇ + ˈP	˝ 2 2˜ ˜ ˇ ˇ ˇ + ˈP ˘ ˇ	P18	2
ᶜ̣	ᶜ̣	2 ^ 1 ˇ ˜ ˇ ˇ + ˈP	˝ 2 2˜ ˜ ˇ ˇ ˇ + ˈP ˘ ˇ	P19	2
		4 ^ 1 ˇ ˜ ˇ ˇ + ˈP	˝ 4 4˜ ˜ ˇ ˇ ˇ + ˈP ˘ ˇ	P20	4
		2 ^ 2 ˇ ˜ ˇ ˇ + ˈP	˝ 2 4˜ ˜ ˇ ˇ ˇ + ˈP ˘ ˇ	P21	4
	Ţ	4 Δ ˇ +15m	˝ 5 Ţ ˘ Ţ 2 ⌈ . ^ Δ ˜ ˇ U 2	P22	2
				P24	2
				P25	2
				P26	2
				P27	2
		4 Δ ˇ +15m	˝ 5 ˘ 2 ⌈ . ^ Δ ˜ ˇ U 2	P23	2
				P28	2
				P29	2
				P30	2
				P31	2
		1 Δ ˇ	˝ 1 ˘	P32	2

		+15m	2 ⌈ . ˆ Δ ᴄ˜ U 2		
		2 Δ ᴄ +15m	˝ 2 ˘ 2 ⌈ . ˆ Δ ᴄ˜ U 2	P33 P34	2 2
	.	2 Δ ᴄ +15m	˝ 2 . ˘ . 2 ⌈ . ˆ Δ ᴄ˜ U 2	P35 P36	2 2
ᴅ ᴇ ᴇ	ᴅ ᴇ	1 +	□ w̄	P37	1
ᴅ	ᴅ	1 ʏ + ʼP	˝ 1 ᴅ ˘ ᴅ 1 ⌈ . U 1	P38	1
ǖ ˆ 800 kw˜	ǖ	1˜	˝ 2˜ ǖ ƀ ˘ ǖ U ˘ ǐ Ţ ɸ ǖ 1 ˘ ˩	P40	1

ᴙ˛ ˘ №ƀ˚˚

G ˘ . Â

4.1-6

	ṕ	'	˚	
˧	1	1 ˘ ˧ ᴇ ˘ ƀ ą ɸ ᴚ˘ . 2	P41	2
	1 ɑ β	1 ɑ β˘ 1	P42	1
	1 ɑ β	1 ɑ β˘ 1	P43	1

.	1 ɷ β	1 ɷ β˘ 1	P44	1
	1 ɷ β	1 ɷ β˘ 1	P45	1
	1	1 ˘ ą ˘ 2	P46	2

? n

4.1.4 نهˆ ˜ r

ºº نهˆ ˜ r ´ w̄ غ ˧ Â

w̄ h ч L Ð غ ºº ˆ S1˜ à

ˆ S2 à S3 à S4˜ ˘ ºº ˆ S6˜ ˘ ºº

ˇ ´ ˆ S8˜ ˘ γ ï ˇ ˇ ºº جي ˆ S14˜ Â ì Ţ

à à à ˇ ´ ˇ شخ№ U ڤ ¨ ≠ ˘

جي U ˧ w̄ Â

˧ h ч ºº Ƨ à ˆ S5˜ à خ

ºº ˆ S7˜ à ˆ S12˜ ˘ ŋ ˇ ˇ ˇ ǩ ºº

ˆ S9-1˜ ˘ Ƨ à ˆ S9-2˜ ˘

خ à ü ºº ˆ S10˜ à ˆ S11˜ Â ºº ˧

№ U ɢ ˧ ˘ ì Ţ Ƨ à ƀ جي w̄ □´

˧ ˘ ´ ضم . ´ ˋÊ˜ ˘

ì φ ˧ شخ ´ ضم Ţ ˋÊ˜ Â

. ˆ **S13-1˜** غ . ˆ **S13-2˜** ضي

ʃ نهˆ r ≢ ˧ ≢ ˘ ╟ ˧

˘ ´ ضم Ţ ˋÊ˜ Â U

≢ U˘ ¨ ˘ . Â

˧ ´ Ƨ ضي ˇ ˇ ˇ ˇ ˇ ì № ˇ

˘ L ˧ L Â ˧ ضي Ạ ˘

ą l' HDPE + ο حى L˘ Ů 1.0 ¦ 10^{-10}cm/s Â

نهˆ r ºº ï ' 4.1-8 Â

4.1-8 نهˆ r ºº ï '

ˆ ο ≢

1 ˆ S1˜

U ڤ ¨ – ο ˌ

w̄

7	ˆ S12˜		ضم . ´ ˋE˜
8	ˆ S7˜		
9	ˆ S9-1˜		
10	ȁ ˆ S9-2˜		
11	ˆ S10˜		ضم Ţ ˋE˜
12	ˆ S11˜		
13	. ˆ S13-1˜	╠	
14	. ˆ S13-2˜	˥ β ˥ ≢ ˘ ˥	

4.2 ȉ ɾ Ḡ

4.2.1

4.2.1.1 خي ȁ يح غ ŋ

ˆ 1˜ خي

β ɢ ᴍ ᴍ ᵐ ʒ لج ᴍ ṗ Â ᴍ ᴍ ᵐ ʒ لج

ᴍ r ⅞˘ ضر ⅞ ʒ ضر˘ ضرضي ƀ ĭ Ḡ ᴍ Â

Ķ. ʊ ᴍ ˘ ˜ ŋ ǰ Â

ضي ᴍ Ḡ ᴍ ȁ Ḡ ᴍ ȁ ᴍ ȁ ı

˘ خي˜ ᾧ Ƕ ᴍ ǰ Â

ˆ 2˜ يح

ê ȉˆ GB50016-2014˜ ʊ يح ¨

˘ ᴋ ᵐ غ ↑ ɯ №≢ ˘ Ữ ȁ . يح

Ţ ¨ ᴍ ȁ ɒ ȁ ȁ ŋ ɒ Â

ŋ ˘ ᾧ ʊ ȁ r Â

4.2.1.2 ج Ữ ŋ

ˆ 1˜ ˥ . ج

╠ شخ ، ŋ ˪ ˘ ˪ . ج

ŋ й غ ج ŋ ˘ ˪ ضي ي ᴍ ᴍ ˪ ⊢ ˘ شخ ˋE˜ ȁ

ᴍ ˜ ŋ ˪ Â

ˆ 2˜ ˥ . ج ȁ غ ą

a ȁ . شخ ج № ᴍ ȁ № ȁ № ˘ ˘ ᴋ ˥

ج ѣ Ⅵ № Ậ ج ˘ Ḡ ṇ Â ѣ

0.5t/m² شي ą ϒ ᵃᵒ ч Â ج ѣ . ⅎ Ⅵ № ˘ ǐ

⅄ . ⅎ ⅄ Â ầ ầ ầ ǖ . ǐ

ầᵃᵒ r . ج شخ№ ضي ṗ Â ⅄ r غ . r

ѣ . ⅎ ầ ج ầ ج Â r ѣ ↑ r ầ ▲ r

Ⅵ № ' ѣ Ⅵ № ˘ . r كح ⅄ ʒ كح ˘

⅄ ʒ ầ ṇ ầ ℗ ˘ Ғ ̣ Â ج˘ شخ Ҥ ´

˘ ѣ . r غ ỉ ج Ⅵ № Â

b ậ ج Ғ ̣ ˘ ʒ ̃ ɷ ̣ ṇ ج' ̣ 2

ʒ̈ ầ . ج ǐ ṇ ƀ ' ʒ ⌊ ˘ .

̣ 2 ầ ṇ ̣ 2 ̃ ̣ 2 ˘ ỉ ̃ ̣ 2 شخ Ҥ ˜ .

' غج ƀ ˜ ˘ شخ ⊤ ̣ □ ˘ ضي ƀ ̣ 2 □ Ӿ ˜ Â

c ầ . ضي ầ ầ ầ ầ ̃ ṇ

˘ ṇ Ḡ ' . ⅄ ج ṇ

Â

d ầ ̃ ⌊ ˘ Ш مخ Ҥ ̃ ج˘ Ҥ ⅄ غ ą

' . ⅄ ج ̣ ầ ṇ Â . ⅄

ج Ḡ Â ˜. ج Ⅵ ̣ 2 ầ ̄ غ ƀ ʒ ˘ شخ

ǖ Â ḱ ầ ầ ầ ⅄ ầ ˘ شخ ą ѣᵃᵒ

⌊ ầ ̣ ⌊ ỉ ǐ Â

e ầ ⅄ . ج ˘ ṇ Ậ ج ˜ ˘ شخ Ҥ ج

ầ ầ´ ' ầ Ậ ج ˜ U ǖ Ī ˘ ضي

ṗ˘ Ғ ̣ ˘ ǖ ỉ ج ị̌ ầ´ ầ ầ ⅎ

˘ Ạ ⌠ ǐ Ậ ج ₮ ˜ ╠ شخ ầ ˘ ṗ ´ '

ầ´ ầ ⅄ Â U ˜ ầ ₮ ˘ ج ѣ ˜ Â

. ج ѿ ₵ ⅄ ǖ ˘ ⅄ ą ầ ầ O غ ˘

Ҥ Â ϰ . ج شخ ج عج ⊤ Ḡ ˘ ѣ Â

f ầ ą . ج ˘ ƀ ̣ 2 ǐ ṇ

ƀ˘ ɷ ̣ ج Â

g ȁ ⅄ ȁ . ج ˘ Ạ ⌠ ȁ ⅄ Â Ҥ ȁ ȁ ȁ Ɗ ȁ

ȁ ẁ ṕ غ ˗ Â ⅄ ¬ ī ج ˘ ƀ ¬ 2 ⅄

˘ ج Â ε ч شخ№ Â

ˆ 3˜ . ج ŋ

a ȁ ą Ḡ . ج شخ ˜ ƀ ¬ 2 . ج شي ȁ ą

’ ī ŋ ’ ŋ Â

b ȁ ŋ Ḡ ˘ ą غ . شي ج

غ Ғ ŋ Â

ˆ 4˜ ⅄ Ҩ

شخ ˪ ي Ғ ¨ ¬ 2˘ ¬ 2

ī ¬ 2 شخ ⁘ ˘ ƀ ȁ ˘ ˜. ج

⅄ ˘ ˜ ⅄ ˘ Ҩ ѿ h ضر `E ҏ˘

`E غ ˘ Â ضي β

l’ ⅄ Ł ƀ ѵ ¬ 2 ī ¬ 2 Ғ ʒ Â

4.2.1.3 Ҩ

ˆ 1˜ h شخ ȁ̈ ȁѿ ȁ ٧ ѿ ˘ Ҥ l’ ȁ

ѡ ȁ ȁ Ł˘ h ъ ŋ . ˚˚ ˘ ⁞ ъ ȁ ȁ

غ Ţ ˜ Â

ˆ 2˜ γ ī شخ ŋ ȁ ⅄ Â

˜ كح ȁ Â

ˆ 3˜ ضي˜ ˚˚ ȁ̈ r ˚˚ ⅄ r Â

ˆ 4˜ 2 ˘ ˜ Ḥ й ˘

¨Ḥ ƀ شخ `E ’ ⅄ شي ƀ ъ˜Ḥ№ غ ˘

ѿ̃ ѿ Â

4.2.1.4 Ҩ

1 ȁ Ҩ

Ҩ ŭ ъ ȁ غ ⁘ ˘

˘ ˘ ₮ Ҩ Ҩ ƀ ч

˘ ˜ Ḡ ī Ҩ Ӣ ƀ ψ ⅄ Â

Ⱨ Â

ˆ 3˜ ضي ∧ ∨ ṗ شي ضر ↄ ˇ Ь ɢ 30

№ ˇ Ⱨ Â

ˆ 4˜ ώ ŋ ˉ ∀ ɛ └ ˇ ⁞ ˛ ч ɣ Â

4.2.2 . ο ȁ Ї ضي

ο . ˇ COD_{Cr} ȁ ȁ TP ضي Л Â

4.2.3 Ї ɾ

ч ˇ Ь Ї Ї’ ϒ Ŀ ˇ ∧ ∨ .

Â

4.2.4 Ѡ

□ Ѡ 4.2-1 Â

4.2.1 Ѡ

≢		ṗ
.	∧ Т ṗ ϒ ∧ / ´ ˇ № № ∨ Ũ ˇ з ∧ шх Ѡ ɷ ˇ Ь □ Â ∧ Т ∧ ∨ ч ж 15cm ж ȁ ɣ $1m^3$ Ⱨ ˇ Ạ Â	∧ Т ∧ ∨ ч ж 9cm ж ɣ $1m^3$ ˇ ą ضر ш Â Ї φ □ Â
	شي Ũ Ь Ї ˇ ҁ Â	□
	ˇ Ⱨ Ѝ Δ ɣ ˇ Ạ	ш ∧ Ї Â
℃ ∨ Ї ∨	∧ ∨ 1 $400m^3$ Ⱨ ˇ Ⱨ Ѝ ℃ ˇ Ạ	□
	ҁ ȁ ȁ ȁ ȁ ҁ	□
	℃ ŋ	□
	' ѕ ȁ ȁ ҁ	□
	∧ ∨ ¨E	□
	119 ȁ 120 Ї	□
	ˆ 1˜ ∨ ο ѕ +HDPE ˆ 2mm ∧ ȁ Ь ɢ 1.0×10^{-10}cm/s˜ Ъ ч ˇ ғ Ạ ⌠ ˇ ώ ضر Ѝ ℃ ɔ ' ɾ Â ˆ 2˜ Ⱨ Ї ж C30S8 ο ѕ ˇ ỉ Ţ 1 3mm ∧ ∨ U 5cm ∧ C20 ο ѕ˜ 'P 1 3mm ∧ ∨ ' ж Â Ḡ ɢ 1×10^{-10}cm/s Â ˆ 3˜ PVC ˇ ضرفعي ⌡˜ ώ ضر Ạ Â	□
Ỉ ɾ	└ Ⱨ Ѡ	□

4.3 Ḡ Ї □ Ŀ ’

Ḡ 9540’ ˝Ḥ˜ ∨ 86698’ ˝Ḥ

11%˜ Ḡ ī̋ ḳ̂ ̣̂ □ Ł ’ 4.3-1 Â

4.3-1 Ḡ ĭ ḱ ̂ ̂ ̂ ▯ Ł ’

≢				Ḡ ̂ ’ ̆Ḥ̃	’	̂ ’ ̆Ḥ̃
	ʌ ṕ	COD à SS à TN à	̊ ̊ 1 ˘ ´ à ˘ à . خ غ ˘ ʐ 800m³/d	1500	̊ ̊ 1 ˘ ĭ. ˘ ʐ ▯	1400
				70	▯	70
	L ð		6 ɑ ℗ ▲ β / ʊ ₽ ƀ ˜ ˘ 2 ɑ ð ʌ 2 O ₽ ’ ω̣ ℗ ▲ à ℗ ▲ O ₽	200	℗ ▲ ’ 2 ɑ ð ʌ ” 30˜ ˘ ⌈ . ʎ’ 2˜ ω̣ ℗ ▲ № ≢ ‖ ĭ O ʒ ʎ غ ʎ ʎ ʎ ʎ ʎ	100
			ʎ ʎ ʎ ” 18 O ₽ ˘ 12˜ ℗ ▲ O ₽	300	ʎ ʎ ʎ ” 12 ʎ ⌈ . ʎ˜ ą Ḡ ˘ β ̊ ̊ ’ ʎ ℗ ▲	200
			9 ʌ O ₽ ˘ 2˜ ℗ ▲ 2 O ₽	140	№ ˘ ̊ ̊ ̂ ƀ ضي ʎ ṕ ˜	/
	خ	à ʉ à VOCs	خ + ₽ ˘ 50m ˘ ” 13	3500	▯	3500
		ʉ à VOCs à àSO_2 àNO_x	₽ RTO ˘ 50m ˘ ” 7 RTO		ʎ خ ” 6 RTO ̂ 2# à 3# à 4# à 6# à 7# à 8#˜ ˘ ĭ φ ▯	
		ʉ à VOCs à àSO_2 àNO_x	RTO U 50m ˘ ʏ ĭ ʽP ⁝ . ˘ ˘ 1˜ RTO	1450	1 RTO ̂ 1#˜ ˘ ĭ ɾ 1 RTÔ 5#˜ ˘ ĭ φ ▯	1450
	ʽ	VOCs	˘ 22.5m	80	˘ 20.5m	80
	ð خ	à ʉ à VOCs	+ ₽ ˘ 15m	50	▯	50
	ḱ	à ʉ à VOCs	+ ₽ ˘ 15m	50	▯	50
	ʎ ʎ ʎ		Δ ʎ˜ 15m	280	▯	280

		VOCs	15m	220		220
		VOCs	15m	30	15m	40
			15m	60		50
		L_{Aeq}		500		300
			145m²		309.35m²	
			200m²	300		500

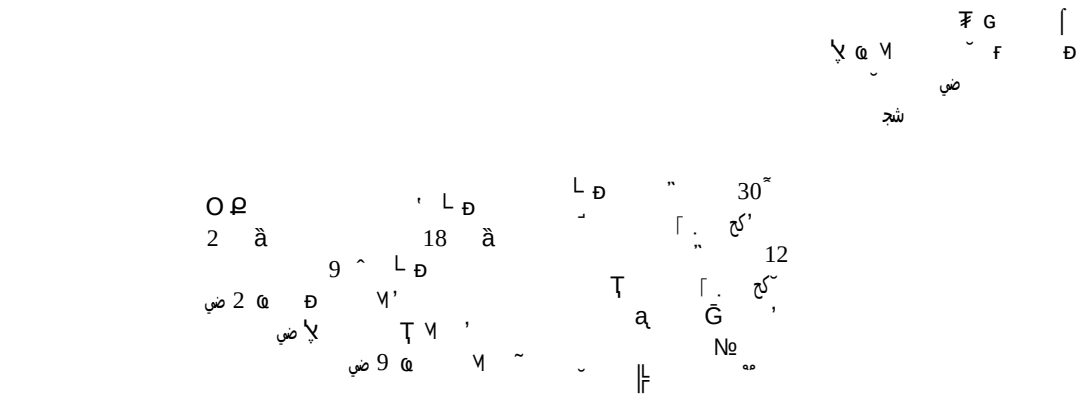

Ḡ

		1 Ih ع 1	№ ˘ °° ^ Ъ ضي ىخ ض ~	
		1 ض ˘ 1 ץ ï 1	№ ˘ °° ^ Ъ ضي ىخ ض ~	
	شي	5400 m²	4200 m²	ضي شي ٧ ₩ ٧ هر
↑	٧	120.78 m²	ضر	٨ ˘ . ضر
Ė		٨ ٧ № L' °° ч 473 m³/đ ч 136 m³/d	٨ ٧ № L' °° ч 277 m³/đ ч 70 m³/d	ъ 2 ⋮
	L	ч 12 t/h	ч 8 t/h	╠ ˜ ضي Й ˘ ⋮
	L	Ⱬ ĩ ' ĩ ٨ ڪ 33150 kVA	à ǁ ٨ à ˘ ╠ ĩ ٨ ڪ 19850 kVA	à ǁ ٨ à
	L	٨ L ' 1˜ 115 m³/min ' خ ٨ à3 ˜ 43 m³/min ' خ ٨ ^ 1˜ ĩ ~ ˘ 3˜ 51 m³/min ' خ ٨ ˘ L ẓ 480 m³/min	3˜ 51 m³/min ' خ ٨ ^ ضي ǁ ٨ ~ ˘ ì φ	ǁ ٨

4.4-3 **ĭ** **'**

	Γ .				₩ '	
'	.	20.5 m	1^ P1˜	1	/	/
خ ĭ à Ţ خ ĭ à خ	خ + ^ à ~ + ₽ ^ ₽ U ⌠ ٢ ˘ ₽ RTO ₩ U P4 ~	50 m	1^ P2˜	1	/	
خ ĭ à ۏ خ ĭ à خ à خ	خ + ^ à ~ + ₽ ^ ₽ U ⌠ ٢ ˘ ₽ RTO ₩ U P4 ~	50 m	1^ P3˜	1	/	
à à à Ţ à à à ۏ à ɒ	RTO	50 m	1^ P4˜	1	/	
ќ خ	+ ₽	15 m	1^ P5˜	2	1	2 Ḡ ĭ 2
ŭ 1	₽	15 m	1^ P6˜	2	1	
ŭ 2			1^ P7˜	2	1	
ŭ 3			1^ P8˜	2	1	
ŭ 4			1^ P9˜	2	1	

1 خ ˆ ˜	كح	15 m	1ˆ P10˜	2	1	
2 خ ˆ ˜			1ˆ P11˜	2	1	
1	ᴘ +	15 m	1ˆ P12˜	1	/	/
2			1ˆ P13˜	1	/	
3			1ˆ P14˜	1	/	
	ᴾ + ٧	21 m	1ˆ P15˜	3	2	ᴄ شخ ٧
		16 m	1ˆ P16˜	2	1	
Ţ		16 m	1ˆ P17˜	3	2	
		16 m	1ˆ P18˜	2	1	
ᴗ̈		16 m	1ˆ P19˜	2	1	
		16 m	1ˆ P20˜	4	3	
		16 m	1ˆ P21˜	4	3	
Ţ 5	Δ كح	15 m	ᴳ ˘ ᴛ ˘ ˆ	2	30	2 Ḡ ĭ 2
5		15 m		2		
Ţ 1		15 m		2		
Ţ 2		15 m		2		
Ţ 3		15 m		2		
Ţ 4		15 m		2		
1		15 m		2		
2		15 m		2		
3		15 m		2		
4		15 m		2		
		15 m		2		
		20 m		2		

1						
2		20 m		2		
. 1		20 m		2		
. 2		20 m		2		
Ð خ	+	15 m		1	1	/
Ð	٧ + ʽP	15 m		1	1	/
خ	كح	12m		1	1	
ǖ ˆ 800 kw˜	/	10 m		1	1	
¨			21	75	54	/

5 ǯ ƿ й h ƀ ǐ ǐ

5.1 ǯ ƿ й h ƀ

5.1.1

ʽE˜ ¨ يج ª ʒ ˘ خي ¨ ˜

⅞ Â ʒ ǐ ª à └ à L ʌ ↕ Â ٧ ṗ

ǯ └ غج ˘ ضي ٧ à كل ˘

ǖ ˆ Â ª U˘ ضي ǂ̂ˆ̂ L

à ╠ Ǔ˘ ƀ ψ ǐ E à ٧ ṗ غ كل

w Â

˘ ¨ يج ª ʒ ˘ ¨ خي ˘ ¨ ضر ⅞˘ ضي

Ḡ ٮ غ ╠ Ǔ˘ ɾ Ḡ ˘

ضي ٧ ٧ª ʒ لج ٧ ṗ ˆ Â

5.1.2 Ḡ ǐ

1 à ˘ ŋ ٨ ƀ˘ Ḡ Ḡ ˘

˛ Ḡ ˘ ǐ Ḡ h Â

2 à ٧ ˘ 2 غ Ḡ ˘ Ḡ

ǐ Â

3 à يج ضم غ ٮ Ḡ غ ˘ ˘

Ḡ ¬ 2˘ └ ˘ ⅞˘ □

Â

4 àο ş Ни ˘ ₰ 2 ŋ ė Ни ˘

ο ş ΰ ŋ à Ни ˘ Ни ٧ Â

5 à ٧ β ₰ ˘ └ كل à ﻫ ٢ ΐ Â

5.2 **═**

ѧ `Ẽ̃ ê ڎ ҏ й Ì^ Й̨ ҏ й˜ Â

˘ Й̨'

w̄ à β ɢ ٧ ٧°° ş ﺝ ٧ ٧˘

`Ẽ̃ ^ ү Й̨ ~ ė ض ٨ ΐ №`E Â h

ṗ ' └ ð ٨ ṗ ₰ à ٧ ₰ ė ﻗﻤ ₰ ˘

٨ ң ė ŋ °° ˘ ٨

╠ à à Ə ^ PVC˜ à Ţ à ė ˘ ٨

ė ṗ °° Ỿ 2 ү ΐ ٧ β 2 ѽ˘ ٨

à ќ ė ' ‖ ٦ ٨ ﻗﻤ ΐ Ţ ﻗﻤ ٦ Ỿ 1 ˘

٨ h ė °° Ỿ 1 à ٨ ṗ à ė

Ỿ 1 ˘ ү ΐ ΐ ٧ ٨ ė ' '

└ ė ' ٤ à └ ' ė ^ ни . ė Ũ ˜ à

˜Ḥ ė ₰ à ΐ Â . ė ﻫ ^ Ơ

٦ ٧ ė w̄ ﻫ ٧˜ ˘ ï ٢ `E ė W`E

ɯ ˘ °° ضم №

`Ẽ̃ Ţ ᴸ Â U˘ °° 25000 °°

ʒ˘ ï Ţ 10000 ˘ ﻗﻤ 10000 ˘ 5000 Â

130620' ″Ḥ ï Ţ Ḡ 10065' ″Ḥ Â

ₓₓ ê °° ş ΰ ^ 2009 ќ ˜ Ì ΐ ﺥ ˜°° ş

Â ضم ş ﺝ ٧ 2 Ψ ﺥ ₱[2017]17˜) Â

٧ ٧°° ş ﺝ ٧ ٧ ⅞ ^ ₱[2017]118˜ ˜ ˘

˜ ₓₓ ⅞ Â

ضي Н ҏ й Ţ ↓ à à à ض ė ΰ̆

Ḡ ė ˘ ь ≠ ڎ ∫ ė └ Â ﻍ ˘ ٤

ˆ ˜ ٧˘ ŭ ľ 2.0mmHDPE + ₀ حى Ŀˆ Ů1

¦ 10^{-10}cm/s˜ U˘ ₩ ٧ ₀ حˆ Ů1 ¦

10^{-7}cm/s˜ U˘ ضЙ Â غ ɲ ۍ كل ˘ Ḡ

٨ كل Â

ˆ Ѓ˜ Н ϼ й ˘ غ ɲ ۍ Â

ضي . ٧ ﻣﺦ à Ни ˘ ш

˘ ḠНu غ Нu Ь Â ₰ ۍ

Ḡ ľ ˘ ˜ غ Ð Ð˘ Ḡ ì à

˘ ѽНu ÂН ê ٨ . ҷ ɳ ₪ Ì ˜

˘ ₰ ٨ ҷ Ũ à ľ ą ˘ ɳНu

Â

ˆ ≠˜ ϼ й ₣ غ ⅞˘ ш h ̀E ∧

ŭ Ḥ ˘ Ь˘ ỉ Ψ Âض Ţ˘ ̀E ∧ ă

Ь ˜ ˘ ľ ⎯ ̀E ∧ ₣ ... Â

ˆ ñ˜ يج ضغ ˜ ˘ ₀ ˘ ₰ ﻫ ˆ ٨

˜ ˆ ﺷ˜ à غ ⊧ Ŀ Â

ˆ Ж˜ ₦ ̀Ẽ ṗ Ь ш ˜ ˘ ץ ľ Ḡ

к Ь ᵣ˘ Ḡ ۍ ˘ ѽ Â

ˆ ٧˜ U˘ U ᴇ ƀ˘ ˜Ḥ№ϡ ۍ Ḡ

ľ ڒ ’˘ ľ ɲ غ ، Â

ˆ ٧ ₩˜ ă ľ ˜ ˘ Н ê ˜ ɢ ٧ ٧ ٧

ʒ لج ٨ ٦ ˜Нu ₱ Ì ˆ ₱[2017]95˜ ˜ Ţ ƀ

˘ ٨ ˘ Ḡ 2017 ╠ ˘ ą

٨ ₣ غ №≠ ⌠ ê ضه à ‰ Ì

ˆ DB51/2311-2016˜ Ţ ʒ لج ٧ Ţ ٨ ‰ ṿ غ ê ضر

‰ Ì ˆ GB3838-2002˜ ɳ ‰˘ ì φ ⌠ ê ضر

‰ Ì ˆ GB3838-2002˜ Ţ Ɒ ‰˘ ، Â

ⁿ à ╠˘ ш ˜ ˜ Â

ضه à U˘ ϼ й Н SO_2 àNO_x àTVOC àCOD غ NH_3-N

№≢ ч 0.94 Ư ầ 2.7 Ư ầ 13.287 Ư ầ 33.259 Ư غ 1.21 Ư Â ҏ й

ê h ї̈ Ѡ Ì

Ḡ ˘ SO_2 ầ NO_x ầ COD غ NH_3-N №≢ └ضي 2.95 Ư ầ

3.31 Ư ầ 7.61 Ư غ 0.76 Ư γ ṕ ˆ COD غ NH_3-N ч ˜ ˜ ˘

ї̀ Ţ COD غ NH_3-N ɢ ɾ 2016 ˜ ʒ `Ẽ

╝ ⁞ Ţ ╕ ═ Â Ѡ ǖ [2015]333 ˆ ð ˘

2 Ồ ϥ˘ 5.9 Ư SO_2 غ 6.62 Ư NO_x ɾ 2016 ˜ ضم

ч ⁞ Ţ ╕ ═ Â ˆ ˜ ầ ǖ ầ

ҥ ầ ầ ˛ غ №≢ └ضي 1.64 Ư ầ 13.287 Ư ầ 1.58

Ư ầ 1.03 Ư ầ 0.16 Ư غ 0.001 Ư γ ṕ Â

ɲ ầ Ҥ Ḡ ƀ h r ▯ ầ▯ ầ

▯ ˜ ą Ḡ ƀ̂ˆ̂ ▯ Ł └ Â Ư˘

Ḡ Â

ǯ ɛ ð ‰Ư˘ ầ ضرغ

ầ شخ ǖ ї̈ ˘ ч β ǯ

ɛ ð˘ Ɂ ↕ ƀ Â ð ҥ ˘ 5

˘ ǯ ɛ ð ⁄ Â

Ɛ ầ ⁄ Ḡ غ ǟ Ḡ

Ḡ ƀ Â

ꞥ `Ẽ ⌠ 15 ɷ ƀ ṕ U ǯ ҏ й

Ḡ غ ǟ Ḡ ˘ ї̀ ⅄ Ḡ h

Â

6 ‰

6.1 ‰

Ŧo ầ o ê ¨

‰ˆ GB8979-1996˜ Ì 4 Ţ̂ˆ̂ ‰ˆ ˜ ˜ ' ї̀ Ţ ầ

ầ ǟ ê ˜ ⁄ Ӣ ‰ Ì ˆ GB/T31962-2015˜ 1

Ţ B ‰ Â

6.2 ‰

Ţ NO_x 2017ˆ 47ˇ ˜ ≠ ẏˇ SO_2 à ĭ RTO Ţ SO_2 à NO_x à ê ‰ Ìˆ GB13271-2014˜ Ţ 3 ∟ ẏ ‰’ ˚˚ Ţ˚˚ ڂ à ê ضه ﻫ Ǔ ‰ Ì ˆ DB51/2377-2017˜ 3 à 5 Ţ ‰ ẏˇ à à Ǔ ê ... ‰ Ìˆ GB16297-1996˜ 2 Ţ ʜ ‰’ ê ‰ Ìˆ GB14554-93˜ 1 Ţ ʜ ‰ Â

6.2-1 ‰

≠		ڂ	‰
	' ˆ P1˜ à ڂ ˆ P2 à P3˜ à ќ ڂ ˆ P5˜ à Ǔ ˆ P6~P9˜ à ` P12~P14˜ à ɒ ڂ ˆ P37˜	VOCs à à à ʜ	ê ضه ﻫ Ǔ ‰ Ìˆ DB51/2377-2017˜ 3 Ţ ∟ ş ‰
	ˆ P4˜	VOCs à à à ʜ	ê ضه ﻫ Ǔ ‰ Ìˆ DB51/2377-2017˜ 3 Ţ ∟ ş ‰
		SO_2 à NO_X à	ê ‰ Ì ˆ GB13271-2014˜ Ţ 3 ∟ ẏ
	ڂ ˆ P10~P11 à P39˜ à ˆ P22~P36˜		ê ... ‰ Ì ˆ GB16297-1996˜ 2 Ţ ʜ ‰
	ˆ P15~P21 à P38˜	SO_2 à NO_X à	à SO_2 ê ‰ Ìˆ GB13271-2014˜ Ţ 3 ∟ ẏ’ NO_X 2017ˆ 47ˇ ˜ ≠ ẏ ˆ 30 mg/m³˜
	Ǔ ˆ P40˜	SO_2 à NO_X à	ê ... ‰ Ì ˆ GB16297-1996˜ 2 Ţ ʜ ‰
	VOCs à à à ʜ		ê ضه ﻫ Ǔ ‰ Ìˆ DB51/2377-2017˜ 5 ‰
	SO_2 à NO_X à		ê ... ‰ Ì ` GB16297-1996˜ 2 Ţ ‰
			ê ‰ Ìˆ GB14554-93˜ 1 Ţ ʜ ‰

6.3 ʌ كل ‰

كل ê ş ο ş ʌ كل ‰ Ìˆ GB12348-2008˜ 3 ‰ Â

6.4

6.4-1 ṿ

≢		ṿˆ t/a˜		ṿˆ t/a˜
	SO_2	2.95		2.95
	NO_X	3.31		3.31
		1.64		1.64
	Һ	1.58		1.58
	ǖ	13.29		13.287
	.	7.61ˆ ˜ ˜	33.26ˆ ₮ ᴧ˜	7.61ˆ ˜ ˜
		0.76ˆ ˜ ˜	1.21ˆ ₮ ᴧ˜	0.76ˆ ˜ ˜
		1.03		1.03
	.	0.16		0.16
		0.001		0.001

7 ṗ

7.1 Ḡ

7.1.1

7.1-1 ȁ β ǐ

ˆ	β		
1#	ǐ o	. ȁ ɲ . ȁ ȁ ȁ ȁ -Һ ȁ -Һ ȁ -Һ	
2#	ǐ ₮o	. ȁ ɲ . ȁ ȁ ȁ ȁ -Һ ȁ -Һ ȁ -Һ	
3#	ǐ o	. ȁ ɲ . ȁ ȁ ȁ . ȁ ȁ ȁ ȁ ȁ -Һ ȁ -Һ ȁ -Һ	
4#	ǐ ₮o	. ȁ ɲ . ȁ ȁ ȁ . ȁ ȁ ȁ ȁ ȁ -Һ ȁ -Һ ȁ -Һ	2 4
5#	ˇᴴ o	pH ȁ ạ̏ ȁ ɲ . ȁ˘ ȁ ȁ ȁ ㅋ ȁ . ȁ ȁ ȁ ȁ ȁ ȁ -Һ ȁ -Һ ȁ -Һ	
6#	₮o		
7#	o	pH ȁ ạ̏ ȁ ɲ . ȁ˘ ȁ ȁ ȁ ㅋ	

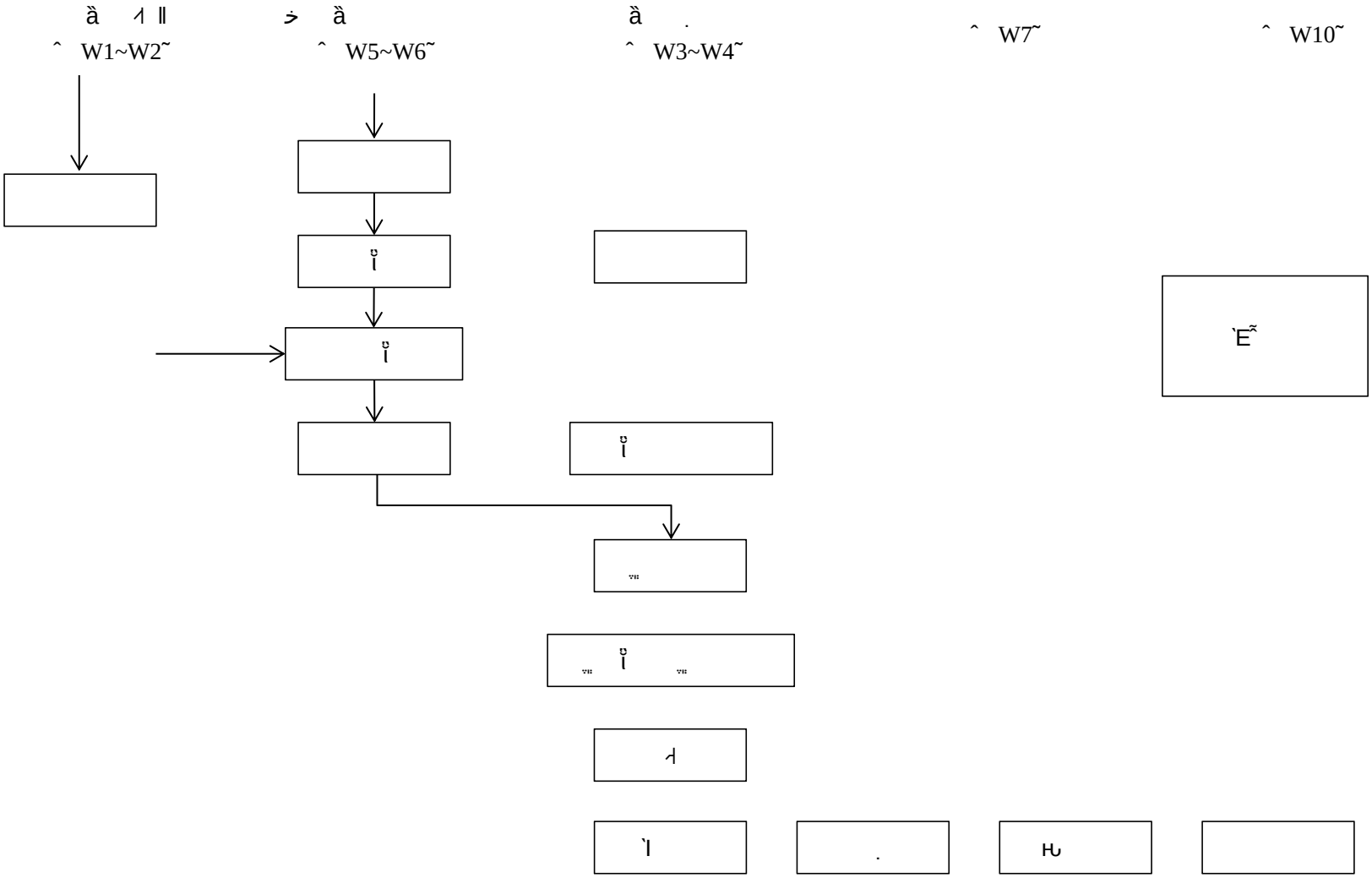
ˆ W1~W2˜
ˆ W5~W6˜
ˆ W3~W4˜
ˆ W7˜
ˆ W10˜

7.1.2

7.1.2.1

7.1-2 **ầ β ĭ**

ˆ		β		ˆ ɑ˜	ầ		
P1	ˈ	₮o	VOCŝ γ ˜ ầ ầ ầ ʉ	1	2 3	P1	/
P2	ɨ ĭ ầ Ţ ɨ ĭ ầ ɨ	₮o	VOCŝ γ ˜ ầ ầ ầ ʉ	1	2 3	P2	/
P3	ɨ ĭ ầ ɷ̣ ɨ ĭ ầ ɨ ầ ɨ	₮o	VOCŝ γ ˜ ầ ầ ầ ʉ	1	2 3	P3	/
P4	ầ ầ ầ Ţ ầ ầ ầ ɷ̣ ầ ɐ ɛ	₮o	VOCŝ γ ˜ ầ ầ ầ ʉ ầ SO_2 ầ NO_X ầ ầ Ƨ	1	2 3	P4	/
P5	ḱ ɨ	₮o	VOCŝ γ ˜ ầ ầ ầ ʉ	2	2 3	P5-1˘ P5-2	/
P6	ǖ 1	₮o	VOCŝ γ ˜ ầ ầ ầ ʉ	2	2 3	P6-1˘ P6-2	P6-1˘ P6-2 P7-1˘ P7-2 (4)
P7	ǖ 2	₮o	VOCŝ γ ˜ ầ ầ ầ ʉ	2	2 3	P7-1˘ P7-2	
P8	ǖ 3	₮o	VOCŝ γ ˜ ầ ầ ầ ʉ	2	2 3	P8-1˘ P8-2	

P9	ὃ 4	₹₀	VOCs̑ ɣ ˜ à à à ʜ	2	2 3	P9-1˘ P9-2	
P10	ɔ́ 1	₹₀		2	2 3	P10-1˘ P10-2	/
P11	ɔ́ 2	₹₀		2	2 3	P11-1˘ P11-2	/
P12	1	₹₀	VOCs̑ ɣ ˜ à à à ʜ	1	2 3	P12	/
P13	2	₹₀	VOCs̑ ɣ ˜ à à à ʜ	1	2 3	P13	/
P14	3	₹₀	VOCs̑ ɣ ˜ à à à ʜ	1	2 3	P14	/
P15		₹₀	SO_2 à NO_X à à ƈ	3	2 3	P15-1˘ P15-2˘ P15-3	/
P16		₹₀	SO_2 à NO_X à à ƈ	2	2 3	P16-1˘ P16-2	P16-1˘ P17-1˘ P17-2˘ P18-1˘ P18-2˘ P19-1˘ P20-1˘ P21-2˘ P21-3 (17 9)
P17	Ţ	₹₀	SO_2 à NO_X à à ƈ	3	2 3	P17-1˘ P17-2˘ P17-3	
P18		₹₀	SO_2 à NO_X à à ƈ	1 1̂ ˜	2 3	P18-1 P18-2	
P19	ώ	₹₀	SO_2 à NO_X à à ƈ	2	2 3	P19-1˘ P19-2	
P20		₹₀	SO_2 à NO_X à à ƈ	4	2 3	P20-1˘ P20-2˘ P20-3˘ P20-4	
P21		₹₀	SO_2 à NO_X à à ƈ	4	2 3	P21-1˘ P21-2˘ P21-3˘ P21-4	
P22	Ţ 5	₹₀		2	2 3	P22-1˘ P22-2	/

P23	5	₹₀		2	2 3	P23-1ˇ P23-2	/
P24	Ţ 1	₹₀		2	2 3	P24-1ˇ P24-2	P26-1ˇ P26-2ˇ P27-1ˇ P27-2 (4)
P25	Ţ 2	₹₀		2	2 3	P25-1ˇ P25-2	
P26	Ţ 3	₹₀		2	2 3	P26-1ˇ P26-2	
P27	Ţ 4	₹₀		2	2 3	P27-1ˇ P27-2	
P28	1	₹₀		2	2 3	P28-1ˇ P28-2	P28-1ˇ P29-1ˇ P30-1ˇ P31-1 (4)
P29	2	₹₀		2	2 3	P29-1ˇ P29-2	
P30	3	₹₀		2	2 3	P30-1ˇ P30-2	
P31	4	₹₀		2	2 3	P31-1ˇ P31-2	
P32		₹₀		2	2 3	P32-1ˇ P32-2	/
P33	1	₹₀		2	2 3	P33-1ˇ P33-2	/
P34	2	₹₀		2	2 3	P34-1ˇ P34-2	/
P35	. 1	₹₀		2	2 3	P35-1ˇ P35-2	/
P36	. 2	₹₀		2	2 3	P36-1ˇ P36-2	/
P37	Ð ɔ ɔ	₹₀	VOCs à à à ʜ	1	2 3	P37	/

P38	Ð	Ŧo	SO_2 à NO_X à à Ƈ	1	2 3	P38	/
P39	خ	Ŧo		1	2 3	P39	/
P40	Ǖ ˆ 800 kw˜	Ŧo	SO_2 à NO_X à	1	2 3	P40	/
' 1 à ǭ ǥ ˘ ǐ φ ą شخ ч ' 2 à ▯ ɢ 5 ɷ ɟ ɢ 20 ɷ ˘ ᵖ Ъ ɢ ▯ 50 ↵ ' 3 à ˝ 75 ˘ ˝ 55 Â							

7.1.2.2

7.1-3 à β ǐ

	β		à
˪ Ð à	β ˘ h˘ ضي Ӣ h 2~50 مخ ṗ 4 ɷ ˘ ☼ h 2~50 مخ ṗ 1 ɷ ǟ	à SO_2 à NO_x	2 4
	β ˘ h˘ ضي ٨ 10 مخ ṗ 4 ɷ	VOCs à à à ɥ	
ضي Ķ. ʊ ٧ 1 ɷ		VOCs à à à ɥ à à SO_2 à NO_x à	

7.1.3 ٨ كل

7.1-4 كل à β ǐ

β		/
كل β ٨ 5 كل ɷ	A Leq[dBˆ A˜]	2 ᴬ 2
ضي Ķ. ʊ ٧ 1 كل ɷ		

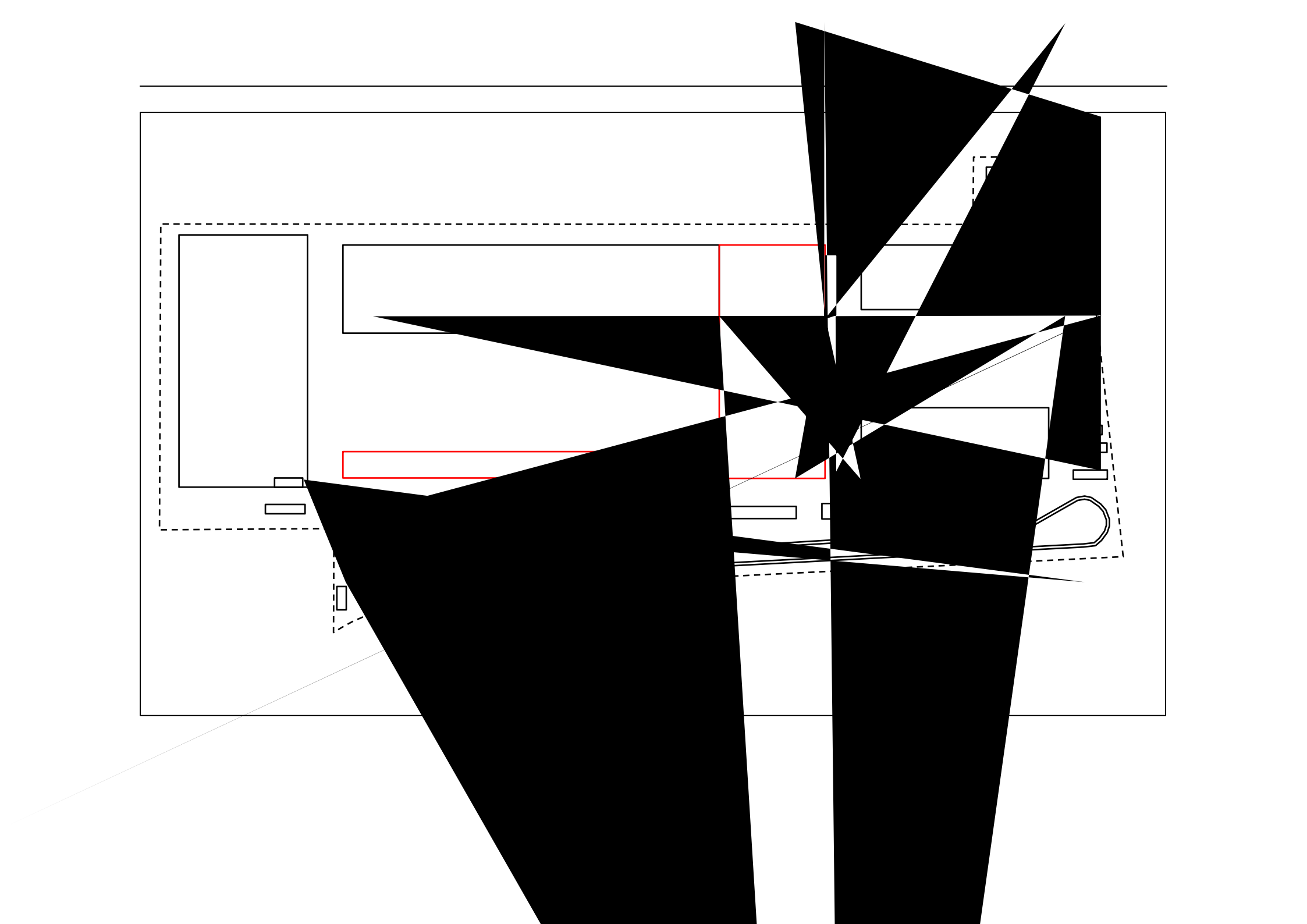

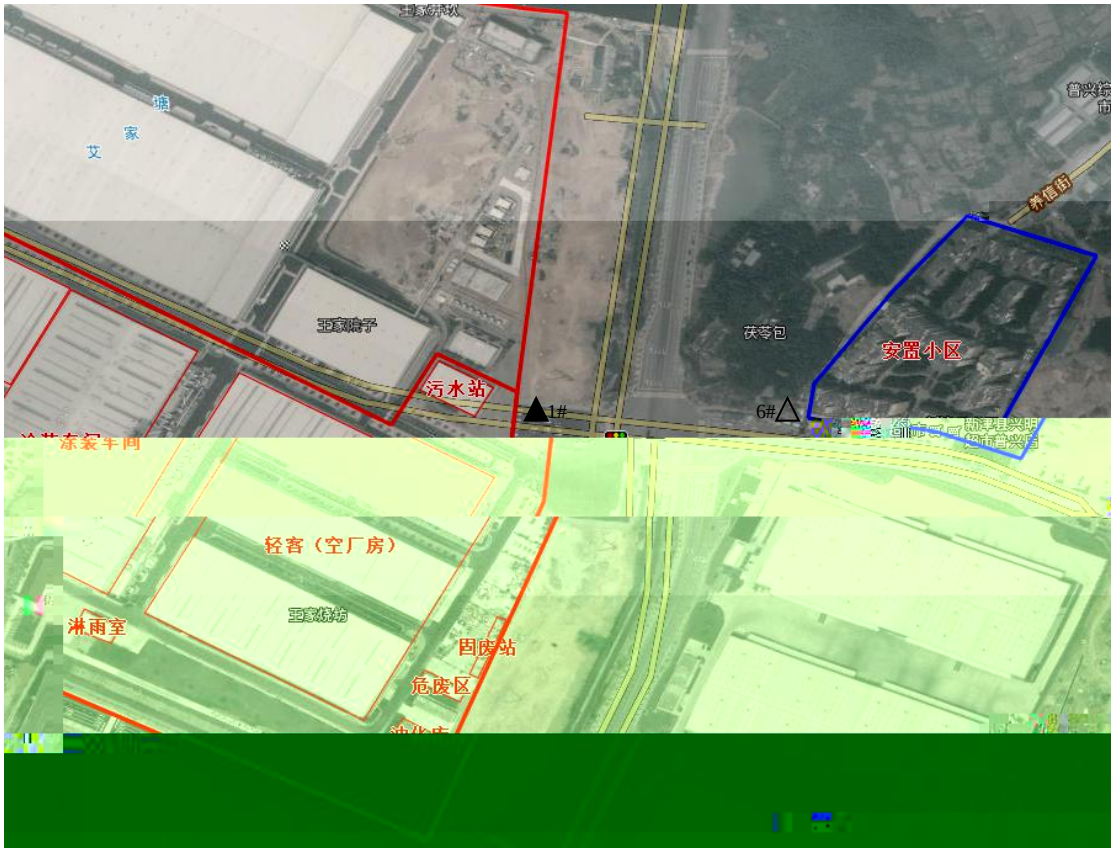

يح 7-2 كل يح

7.1.4 نهˆ ˜ r

ºº نهˆ ˜ r ´ w̄ غ ˅ Â

w̄ h ч L Ð غ ºº ˆ S1˜ à

ˆ S2 à S3 à S4˜ ˘ ºº ˆ S6˜ ˘ ºº

ˇ ´ ˆ S8˜ ˘ γ ï ˇ ˅ ºº جي ˆ S14˜ Â ì Ţ

à à à ˇ ´ شخ№ U ڤ ¨ ≠ ˘

جي U ˅ w̄ Â

˅ h ч ºº Ϲ à ˆ S5˜ à خ

ºº ˆ S7˜ à ˆ S12˜ ˘ ŋ ˅ ˇ ḱºº

ˆ S9-1˜ ˘ Ϲ à ˆ S9-2˜ ˘

خ à ü ºº ˆ S10˜ à ˆ S11˜ Â ºº ˅

№ U ϵ ˅ ˘ ì Ţ Ϲ à ѣ جي w̄ ´

˅ ˘ ´ ضم . ´ `Ẽ˜ ˘

ì φ ˅ شخ ´ ضم Ţ `Ẽ˜ Â

. ˆ S13-1˜ غ . ˆ S13-2˜ ضي

∫ نه r ≢ √ ≢ ˘ ╟ √

˘ ´ ضم Ţ ˋE˜ Â

√ ´ Ƨ ضي ∧ ∨ ρ̇ ˘ . ï № ∨ ˘

˘ L √ L Â √ ضي Ạ ˘

ą l' HDPE + o حى L˘ Ů 1.0 ¦ 10^{-10}cm/s Â

نه r ˚˚ ï ' 7.1-5 Â

7.1-5 نه r ˚˚ ï '

˚	O	≢	
1	ˆ S1˜	ϖ	U ڤ ¨ ≠
2	K à ˆ S2~4˜		
3	ˆ S6˜		
4	ˇ ˆ S8˜		
5	ˆ جي ˆ S14˜		√
6	Ƨ à ˆ S5˜	√	Ƀ جي ϖ ´ √
7	ˆ S12˜		ضم . ´ ˋE˜
8	ˆ S7˜		ضم Ţ ˋE˜
9	ˆ S9-1˜		
10	à ˆ S9-2˜		
11	ˆ S10˜		
12	ˆ S11˜		
13	. ˆ S13-1˜	╟	
14	. ˆ S13-2˜	√ β √ ≢ ˘ √	

7.2

ضي 400 m √ Â شي Ʊ ˘

╟ 400 m √ ρ̇ ˘ ∨ à غ ∨

غ ˘ Ƀ Ƀ Â

8 Ḡ ġ L

8.1 № à à т ҁ à ₣ ї ї ч β

à ^ ~ à ك à à ą т ҁ ї ї ч

β 8.1-1 Â

8.1-1 à à ą т ҁ ї ї ч β

O	№	т ҁ	₣ ї ї ч β
ج	HJ/T91-2002 ض ġ	\	\ \
pH	ê ġ № Ỉ ضه ~ Ḃ pH	Ḃ pH KL-PH-09	\
	GB11901-89	KL-TP-02	4 mg/L
Л .	HJ505-2009 Л . (BOD_5) Ь	50ml	0.5 mg/L
.	HJ828-2017 .	50ml	4 mg/L
ـ	HJ 637-2018 ġ ˉ №ۊ ۊ	№ۊ т KL-CY-01	0.06 mg/L
	HJ535-2009 ╕ №ۊ ۊ	˜ №ۊ ۊ KL-ST-02	0.025 mg/L
╕	GB7494-87 ╕ ˬ №ۊ ۊ	˜ №ۊ ۊ KL-ST-02	0.05 mg/L
	GB 11893-89 №ۊ ۊ	˜ №ۊ ۊ KL-ST-02	0.01 mg/L
	HJ 637-2018 ġ ˉ №ۊ ۊ	№ۊ т KL-CY-01	0.06 mg/L
.	GB 7484-87 .	KL-LH-01	0.05 mg/L
	HJ 636-2012 №ۊ ۊ	˜ №ۊ ۊ KL-ST-04	0.05 mg/L
	HJ 776-2015 32 ¨Ḥ ˫ r Ů ۊ	˫ r Ů ۊ т KL-ICP-03	0.04 mg/L
	HJ 639-2012 Ů O / -	т KL-GCMS-01	0.0004 mg/L
			0.0003 mg/L
, -ʜ			0.0005 mg/L
-ʜ			0.0002 mg/L

8.1-2 à à ą т ҁ ї ї ч β

O	№	т ҁ	₣ ї ї ч β
ﺵﺸﻲ	GB/T16157-1996 ﻩﺑ Ţ Ь	№ т KL-YC-03 № т KL-YC-14 № т KL-YC-15	\
	HJ/T397-2007 ﻩﺑ	ـ ^ ~ т KL-YC-04 ـ ^ ~ т KL-YC-06 ـ ^ ~ т KL-YC-07 ـ ^ ~ т KL-YC-09 ـ ^ ~ т KL-YC-13 ـ ^ ~ т KL-YC-17	

		˜ ^ ˥ ת KL-YC-18 ש KL-ZKCY-02 ש KL-ZKCY-06 ש KL-ZKCY-11 ש KL-ZKCY-12 ש KL-ZKCY-13 r ש KL-QT-02 r ש KL-QT-10 r ש KL-QT-11 r ש KL-QT-12 r ש KL-QT-13	
	HJ 734-2014 ‹ Ŭ ‹ ₽ - / -	- ת KL-GCMS-03	mg/m^3
			mg/m^3
ʜ			mg/m^3
VOCs	HJ38-2017 ‹ à ɕ	ת KL-GC-01	mg/m^3
	HJ836-2017 ‹ ٧	KL-TP-01	mg/m^3
ʜ .	HJ57-2017 ‹ ʜ . β	№ ת KL-YC-03 № ת KL-YC-14 № ת KL-YC-15 ˥ ^ ˜ ת KL-YC-04 ˥ ^ ˜ ת KL-YC-06 ˥ ^ ˜ ת KL-YC-07 ˥ ^ ˜ ת KL-YC-09 ˥ ^ ˜ ת KL-YC-13 ˥ ^ ˜ ת KL-YC-17 ˥ ^ ˜ ת KL-YC-18	mg/m^3
.	HJ693-2014 ‹ . β	№ ת KL-YC-03 № ת KL-YC-14 № ת KL-YC-15 ˥ ^ ˜ ת KL-YC-04 ˥ ^ ˜ ת KL-YC-06 ˥ ^ ˜ ת KL-YC-07 ˥ ^ ˜ ת KL-YC-09 ˥ ^ ˜ ת KL-YC-13 ˥ ^ ˜ ת KL-YC-17 ˥ ^ ˜ ת KL-YC-18	mg/m^3
Ƈ	GB/T16157-1996 ‹ Ţ Ь	№ ת KL-YC-03 № ת KL-YC-14 № ת KL-YC-15 ˥ ^ ˜ ת KL-YC-07 ˥ ^ ˜ ת KL-YC-09 ˥ ^ ˜ ת KL-YC-13 ˥ ^ ˜ ת KL-YC-18	№
	GB/T16157-1996 ‹ Ţ Ь	№ ת KL-YC-03 № ת KL-YC-14 № ת KL-YC-15 ˥ ^ ˜ ת KL-YC-04 ˥ ^ ˜ ת KL-YC-06 ˥ ^ ˜ ת KL-YC-07 ˥ ^ ˜ ת KL-YC-09 ˥ ^ ˜ ת KL-YC-13 ˥ ^ ˜ ת KL-YC-14 ˥ ^ ˜ ת KL-YC-17	m^3/h

8.3-1 L ^ 1~

	ج ً	ﻡ	ج ٧ ^ mg/L~	٧ ^ mg/L~	Ẓ ^ %~	٧ ﻍ ^ %~	Ḡ ٧ ﻩ ^ mg/L~	E
	190513Y-07-06W-1		1.31	1.27	1.6	\	\	..
	190513Y-07-06W-1	٧	\	\	\	97.2	\	..
	190513Y-07-07W-1		2.37	2.22	3.3	\	\	..
	190513Y-07-07W-1	٧	\	\	\	100	\	..
	190514Y-07-07W-2		2.39	2.27	2.6	\	\	..
	190514Y-07-07W-2	٧				95.8	\	..
	190514W-30-01W-1		1.09	1.13	1.8	\	\	..
	190514W-30-01W-1	٧	\	\	\	97.2	\	..
	190513Y-07-04W-4		9.20	9.05	0.8	\	\	..
	190513Y-07-04W-4	٧	\	\	\	98.1	\	..
	190513Y-07-03W-4		13.3	14.4	4.0	\	\	..
	190513Y-07-03W-4	٧	\	\	\	97.2	\	..
	190514Y-07-04W-1		8.74	8.25	2.9	\	\	..
	190514Y-07-04W-1	٧	\	\	\	96.2	\	..
	190514Y-07-06W-4		8.86	8.63	1.3	\	\	..
	190514Y-07-06W-4	٧	\	\	\	95.2	\	..
.	190513Y-07-04W-4		0.51	0.51	0.0	\	\	..
	190514Y-07-06W-4		0.66	0.68	1.5	\	\	..
	190513Y-07-06W-1		0.591	0.574	1.5	\	\	..
	190513Y-07-06W-1	٧	\	\	\	97.7	\	..
٦	190513Y-07-07W-4		0.307	0.281	4.4	\	\	..
	190513Y-07-07W-4	٧	\	\	\	100	\	..

	ج ˜	فم	ج Ṿ ˆ mg/L˜	Ṿ ˆ mg/L˜	Ẓ ˆ %˜	٧ ج ˆ %˜	Ḡ Ṿ مخ ˆ mg/L˜	E
	190514Y-07-06W-1		0.640	0.609	2.5	\	\	¨
	190514Y-07-06W-1	٧	\	\	\	95.4	\	¨
	190514Y-07-07W-4		0.235	0.226	2.0	\	\	¨
	190514Y-07-07W-4	٧	\	\	\	95.4	\	¨
	190513Y-07-06W-4		0.14	0.15	3.4	\	\	¨
	190513Y-07-06W-4	٧	\	\	\	95.4	\	¨
	190513Y-07-07W-4		0.82	0.80	1.2	\	\	¨ ¨
	190513Y-07-07W-4	٧	\	\	\	98.6	\	¨

8.3-1 L ˆ 2˜

ج ˜	فم	ج Ṿ ˆ mg/L˜	Ṿ ˆ mg/L˜	Ẓ ˆ %˜	٧ ج ˆ %˜	Ḡ Ṿ مخ ˆ mg/L˜	E
190514Y-07-06W-4		0.22	0.20	4.8	\	\	¨
190514Y-07-06W-4	٧	\	\	\	100	\	¨
190514Y-07-07W-4		0.79	0.78	0.6	\	\	¨
190514Y-07-07W-4	٧	\	\	\	97.0	\	¨
190513Y-07-04W-4		141	148	2.4	\	\	¨
190513Y-07-07W-4	9 î ı אn						

.

19

Л .	190513Y-07-01W-4		83.6	88.5	2.8	\	\	..
	190513Y-07-02W-4		55.4	51.8	3.4	\	\	..
	190513Y-07-03W-4		92.0	97.0	2.6	\	\	..
	190513Y-07-04W-4		48.6	53.0	4.3	\	\	..
	190513Y-07-05W-4		108	106	0.9	\	\	..
	190513Y-07-06W-4		23.8	26.1	4.6	\	\	..
	190513Y-07-07W-4		21.4	22.8	3.2	\	\	..
	190514Y-07-01W-4		86.8	90.5	2.1	\	\	..
Л .	190514Y-07-02W-4		57.0	62.0	4.2	\	\	..
	190514Y-07-03W-4		76.4	80.5	2.6	\	\	..
	190514Y-07-04W-4		51.0	54.8	3.6	\	\	..
	190514Y-07-05W-4		84.8	87.0	1.3	\	\	..
	190514Y-07-06W-4		26.9	28.8	3.4	\	\	..
	190514Y-07-07W-4		10.8	11.6	3.6	\	\	..
	190513Y-07-04W-4	४	\	\	\	109	\	..
	190513Y-07-06W-4	४	\	\	\	103	\	..
	190514Y-07-04W-4	४	\	\	\	107	\	..
	190514Y-07-06W-4	४	\	\	\	102	\	..

8.3-1 L ^ 3~

	ट ॅ	৸	ज Ⴤ ^ µg/L~	Ⴤ ^ µg/L~	Ⴤ ^ %~	४ ॅ ^ %~	Ⴤ Ⴤ ^ µg/L~	E
	190513Y-07-01W-1		0.6	0.7	7.7	\	\	..
	190513Y-07-01W-1		9.6	9.1	2.7	\	\	..

	ج ً	فم	ج Ṿ ˆ µg/L˜	Ṿ ˆ µg/L˜	Ẓ ˆ %˜	٧ ج ˆ %˜	Ḡ Ṿ مخ ˆ µg/L˜	E
˘ -Ƕ	190513Y-07-01W-1		67.0	64.4	2.0	\	\	
Ƕ	190513Y-07-01W-1		67.0	64.4	2.0	\	\	
	190513Y-07-02W-1		0.5	0.6	9.1	\	\	
	190513Y-07-02W-1		14.3	13.3	3.6	\	\	
˘ -Ƕ	190513Y-07-02W-1		80.9	86.6	3.4	\	\	
Ƕ	190513Y-07-02W-1		81.3	88.2	4.1	\	\	
	190513Y-07-03W-1		0.4	0.4	0.0	\	\	
˘ -Ƕ	190513Y-07-03W-1		3.2	2.9	4.9	\	\	
Ƕ	190513Y-07-03W-1		1.9	2.0	2.6	\	\	
	190513Y-07-04W-1		0.6	0.5	9.1	\	\	
˘ -Ƕ	190513Y-07-04W-1		4.0	4.0	0.0	\	\	
Ƕ	190513Y-07-04W-1		2.3	2.3	0.0	\	\	
	190513Y-07-05W-1		0.5	0.5	0.0	\	\	
	190513Y-07-05W-1		3.1	2.9	3.3	\	\	
˘ -Ƕ	190513Y-07-05W-1		4.1	4.9	8.9	\	\	
Ƕ	190513Y-07-05W-1		13.8	14.5	2.5	\	\	
	190513Y-07-06W-1		0.6	0.5	9.1	\	\	
˘ -Ƕ	190513Y-07-06W-1		0.8	0.8	0.0	\	\	
Ƕ	190513Y-07-06W-1		0.9	0.8	5.9	\	\	
	190514Y-07-01W-1		0.9	0.9	0.0	\	\	
	190514Y-07-01W-1		11.4	10.4	4.6	\	\	
˘ -Ƕ	190514Y-07-01W-1		69.8	68.8	0.7	\	\	
Ƕ	190514Y-07-01W-1		69.2	69.0	0.1	\	\	

	ج ˆ	ﻡ	ج ˆ µg/L˜	ˆ µg/L˜	Ẓ ˆ %˜	ˆ %˜	ˆ µg/L˜	E
	190514Y-07-02W-1		1.2	1.1	4.3	\	\	..
	190514Y-07-02W-1		6.7	7.5	5.6	\	\	..
˘ -Hυ	190514Y-07-02W-1		71.9	72.8	0.6	\	\	..
Hυ	190514Y-07-02W-1		73.8	73.5	0.2	\	\	..

8.3-1 L ˆ 4˜

	ج ˆ	ﻡ	ج ˆ µg/L˜	ˆ µg/L˜	Ẓ ˆ %˜	ˆ %˜	ˆ µg/L˜	E
	190514Y-07-03W-1		0.6	0.5	9.1	\	\	..
˘ -Hυ	190514Y-07-03W-1		2.8	2.6	3.7	\	\	..
Hυ	190514Y-07-03W-1		1.8	1.9	2.7	\	\	..
	190514Y-07-04W-1		0.7	0.6	7.7	\	\	..
˘ -Hυ	190514Y-07-04W-1		4.3	4.4	1.1	\	\	..
Hυ	190514Y-07-04W-1		2.7	2.6	1.9	\	\	..
	190514Y-07-05W-1		0.6	0.6	0.0	\	\	..
	190514Y-07-05W-1		3.8	4.3	6.2	\	\	..
˘ -Hυ	190514Y-07-05W-1		5.6	6.0	3.4	\	\	..
Hυ	190514Y-07-05W-1		12.9	12.5	1.6	\	\	..
	190514Y-07-06W-1		0.7	0.6	7.7	\	\	..
	190514Y-07-06W-1		0.5	0.6	9.1	\	\	..
˘ -Hυ	190514Y-07-06W-1		0.8	0.8	0.0	\	\	..
Hυ	190514Y-07-06W-1		0.9	0.8	5.9	\	\	..

8.4 r № Ţ Ḡ ġ L

1 à ϶ ώ ⋮ Ţ ¨ . ..

Â ₣ Â

2 à ض ת ك ж Â

3 à ك ض ~ ش ╠ ك ϶ Â ^ № ~

ת ك ض ╠ غ № ≠ ‰ r ġ ỉ ϶ ^ ~ ˘

ض Ḡ ϶ ỉ ‰ Â

8.4-1 L

	ج ˝	ف	ج Ỿ mg/m³	Ỿ mg/m³	Ẓ %	٧ غ %	Ḡ Ỿ ж mg/m³	E
VOCs	190509Y-07-01 P-3		3.27	3.33	0.9	\	\	..
	190510Y-07-01 P-3		3.88	3.92	0.5	\	\	..
	190513Y-07-05 P-3		2.74	2.78	0.7	\	\	..
	190514Y-07-04 P-3		8.23	8.05	1.1	\	\	..
	190514Y-07-07 P-3		1.18	1.12	2.6	\	\	..
	190513Y-07-07 P-3		1.98	2.01	0.8	\	\	..
	190513Y-07-10 P-3		2.18	2.16	0.5	\	\	..
	190513Y-07-11 P-3		3.69	3.30	5.6	\	\	..
	190514Y-07-11 P-3		1.17	1.31	5.6	\	\	..
	190513Y-07-15 P-3		3.00	2.76	4.2	\	\	..
	190514Y-07-14 P-3		1.18	1.16	0.9	\	\	..
	190513Y-07-17 P-3		2.22	2.28	1.3	\	\	..
	190514Y-07-17 P-3		1.48	1.51	1.0	\	\	..
	190513Y-07-06 G-4		0.32	0.33	1.5	\	\	..
	190513Y-07-08 G-4		0.33	0.35	2.9	\	\	..
	190514Y-07-06 G-4		0.42	0.40	2.4	\	\	..
	190514Y-07-08 G-4		0.37	0.37	0.0	\	\	..
	190615Y-18-01 P-3		1.28	1.24	1.6	\	\	..
	190616Y-18-01		1.62	1.58	1.2	\	\	..

	ج ٌ	فم	ج ٧ mg/m³	٧ mg/m³	Ẓ %	٧ عج %	Ḡ ٧ مخ mg/m³	E
	P-3							

8.5 كل № Ţ Ḡ غ L

ضي ╠ U ‰ ǖ ϡ ‰ Â

9

9.1 ٌ ٌ

9.1-1 ٌ

		ج ٌ	ٌ Ẓ	ٌ Ẓ	ٌ
2019.5.9		U	4.76 /	5 /	105%
	' ' ầ ǖ				
2019.5.10		U	4.76 /	5 /	105%
	' ' ầ ǖ				
2019.5.13		U	4.76 /	5 /	105%
	ج		2.5 /	2.5 /	100%
			0.25 /	٧ ٌ	/
	' ' ' كل ' ḱ خ ầ Đ خ خ ầ ǖ '				
2019.5.14		U	4.76 /	5 /	105%
	ج		2.5 /	2.5 /	100%
			0.25 /	٧ ٌ	/
	' ' ' كل ' ḱ خ ầ Đ خ خ ầ ǖ '				
2019.5.15		U	4.76 /	5 /	105%
	' ầ Ţ				
2019.5.16		U	4.76 /	5 /	105%
	' ầ Ţ ầ خ ầ كح ầ ẓ كح ầ Ţ كح ầ كح ầ كح				
2019.5.17		U	4.76 /	5 /	105%
	' خ ầ كح ầ ẓ كح ầ Ţ كح ầ كح ầ كح ầ ḱ خ كح ầ كح ' ǖ				

2019.5.18		U	4.76 /	5 /	105%
	ج		2.5 /	2.5 /	100%
			0.25 /	ᴵ ᵐ	/
	' ầ ḱ خ ᴄᴇ ầ ᴄᴇ ầ Ţ ầ ầ ầ ᴅ خ ᴄᴇ ầ ᴅ ᴄᴇ' ' ǖ				
2019.5.19		U	4.76 /	5 /	105%
	ج		2.5 /	2.5 /	100%
			0.25 /	ᴵ ᵐ	/
	' Ţ ầ ầ ầ ᴅ خ ᴄᴇ ầ ᴅ ᴄᴇ'				
2019.6.15		خ	1133 m^2/h	1551.5 m^2/h	137%
	' خ ᴊ ầ ĩ				
2019.6.16		خ	1133 m^2/h	1551.5 m^2/h	137%
	' خ ᴊ ầ ĩ				

9.2 Ḡ

9.2.1 Ḡ

9.2.1.1

ˇ Ӣ Â

9.2-1

a ầ ᴵ							
	.	ᴊ .		/			
	34.5%	37%	70.5%	/			
b ầ ᴵ							
	.	ᴊ .			.		/
	41%	40%	71%	58%	37.5%	31%	/
c ầ ᵐ							
	.	ᴊ .			.		ᴗ
	74.5%	72.5%	92%	91.5%	37.5%	35%	87.5%
		ᴱ			, - ᴴ	-ᴴ	/
	85.5%	56.5%	87.5%	83%	81%	91%	/

9.2.1.2

ˇ خ ٰ ầ ầ ˆ P2~4˜

ầ ầ ɥ ầ VOCŝ ɣ ˜ غ

ˏ ê ضم نھ ǖ ‰ˆ Ì DB51/2377-2017˜

3 Ţ L ʒ ‰ ṿ ˇ ˆ P4˜ ɥ .

ầ . ầ ˏ ê ‰ Ì

ˆ GB13271-2014˜ 3 Ţ ‰ ṿ Â ʽ

ˇ ٨ كل ầ ṿ ¨ ê ʒ ٥ ʒ

٨ كل ‰ Ì ˆ GB12348-2008˜ 3 ‰ Â

9.2.1.4 ٮ ٮ

٦ ´ Ƨ ضي ٨ ٧ ṕ ˇ ˛ ï № ٧ ˇ

ˇ L ٦ L Â ٦ ضي Ạ ˇ

ą ľ HDPE + ٥ حى L ˇ Ů 1.0 ¦ 10^{-10}cm/s Â

9.2.2

9.2.2.1

ˆ 1˜ 5 13 '

a à Ï Ŧo

β			. ˆ mg/L˜	Ɲ . ˆ mg/L˜	ˆ mg/L˜	ˆ mg/L˜	ˆ mg/L˜	, -Ʉ ˆ mg/L˜	-Ʉ ˆ mg/L˜
Ï	o	1	250	82.8	40	0.0006	0.0094	0.0657	0.0657
		2	257	87.2	42	0.0007	0.0067	0.0609	0.0617
		3	261	88.4	36	0.0005	0.0096	0.0666	0.0674
		4	253	86.0	42	0.0005	0.0095	0.0644	0.0648
		ɕɯ Ɣ	**255**	**86.1**	**40**	**0.0006**	**0.0088**	**0.0644**	**0.0649**
	Ŧo	1	157	53.6	13	0.0006	0.0138	0.0838	0.0848
		2	168	53.6	12	0.0005	0.0126	0.0835	0.0834
		3	164	54.6	11	0.0005	0.0119	0.0805	0.0809
		4	162	53.6	16	0.0008	0.0123	0.0827	0.0826
		ɕɯ Ɣ	**163**	**53.8**	**13**	**0.0006**	**0.0126**	**0.0826**	**0.0829**
Γ .			**0.36**	**0.38**	**0.68**	/	/	/	/

b à Ï Ŧo

β			. ˆ mg/L˜	Ɲ . ˆ mg/L˜	ˆ mg/L˜	ˆ mg/L˜	. ˆ mg/L˜	ˆ mg/L˜	ˆ mg/L˜	ˆ mg/L˜	ˆ mg/L˜	, -Ʉ ˆ mg/L˜	-Ʉ ˆ mg/L˜
Ï	o	1	258	90.8	41	1.49	0.81	Ŧ	12.3	0.0004	Ŧ	0.0030	0.0020
		2	273	84.4	39	1.46	0.81	Ŧ	13.6	0.0006	Ŧ	0.0030	0.0019
		3	265	90.0	37	1.42	0.83	Ŧ	13.2	0.0006	Ŧ	0.0030	0.0019
		4	271	94.5	39	1.38	0.80	Ŧ	13.8	0.0006	Ŧ	0.0029	0.0019

		Y شخ	**267**	**89.9**	**39**	**1.44**	**0.81**	**₮**	**13.2**	**0.0006**	**₮**	**0.0030**	**0.0019**
	₮o	1	144	48.0	10	0.71	0.50	₮	8.95	0.0006	₮	0.0040	0.0023
		2	140	45.0	11	0.68	0.50	₮	8.78	0.0004	₮	0.0041	0.0023
		3	148	50.2	13	0.70	0.51	₮	9.07	0.0005	₮	0.0046	0.0028
		4	144	50.8	11	0.67	0.51	₮	9.12	0.0004	₮	0.0043	0.0024
		Y شخ	**144**	**48.5**	**11**	**0.69**	**0.50**	**₮**	**8.98**	**0.0005**	**₮**	**0.0042**	**0.0024**
Γ .			**0.46**	**0.46**	**0.72**	**0.52**	**0.38**	/	**0.32**	/	/	/	/

c à ₮o

β pH . Л .

^ ˜ ^ mg/L˜ ^ mg/L˜

	2	1.10	1.41	12.8	₮	0.0005	0.0007	0.0133	0.0230
	3	1.11	1.38	12.9	₮	0.0011	0.0024	0.0033	0.0093
	4	1.10	1.28	12.8	₮	0.0008	0.0038	0.0020	0.0028
	ẹ شخ	**1.11**	**1.35**	**13.0**	**₮**	**0.0007**	**0.0025**	**0.0058**	**0.0123**
₮o	1	0.70	0.14	8.91	₮	0.0006	₮	0.0008	0.0008
	2	0.71	0.15	8.61	₮	0.0004	₮	0.0008	0.0008
	3	0.69	0.14	9.01	₮	0.0008	₮	0.0008	0.0008
	4	0.69	0.14	8.82	₮	0.0006	₮	0.0008	0.0008
	ẹ شخ	**0.70**	**0.14**	**8.84**	**₮**	**0.0006**	**₮**	**0.0008**	**0.0008**
	ẹ	**20**	**8**	**70**	**2.0**	**0.5**	**0.5**	**1.0**	**1.0**
	E								
Γ .		**0.37**	**0.90**	**0.32**	/	/	**0.94**	**0.86**	**0.93**
' ₮ ضي Γ . ˘ γ ì ₮ ϖ ϒ ǎ ь Â									

d ầ o

β		**pH ˆ ˜**	**ˆ mg/L˜**	**. ˆ mg/L˜**	**Л . ˆ mg/L˜**	**ˆ mg/L˜**	**ˆ mg/L˜**	**ˆ mg/L˜**	**ㅋ ˆ mg/L˜**
o	1	7.32	11	58	19.6	0.18	2.30	0.84	0.279
	2	7.56	13	59	19.3	0.17	2.32	0.82	0.263
	3	7.25	9	62	20.6	0.19	2.58	0.80	0.253
	4	7.45	12	62	22.1	0.21	2.51	0.81	0.294
	ẹ شخ	**7.25-7.56**	**11**	**60**	**20.4**	**0.19**	**2.43**	**0.82**	**0.272**
	ẹ	**6-9**	**400**	**500**	**300**	**100**	**45**	**8**	**20**
	E								

ˆ 2˜ 5 14 '

a à Ï ₣o

β			. ˆ mg/L˜	Л . ˆ mg/L˜	ˆ mg/L˜	ˆ mg/L˜	ˆ mg/L˜	, -Н∪ ˆ mg/L˜	-Н∪ ˆ mg/L˜
Ï	o	1	269	94.4	42	0.0009	0.0109	0.0693	0.0691
		2	277	95.2	44	0.0007	0.0136	0.0725	0.0720
		3	273	94.8	51	0.0007	0.0140	0.0741	0.0732
		4	273	88.6	41	0.0005	0.0115	0.0713	0.0707
		Ў шч	**273**	**93.2**	**44**	**0.0007**	**0.0125**	**0.0718**	**0.0712**
	₣o	1	179	57.2	11	0.0012	0.0071	0.0724	0.0736
		2	184	59.8	13	0.0006	0.0134	0.0756	0.0758
		3	187	61.4	13	0.0006	0.0124	0.0725	0.0733
		4	179	59.5	11	0.0006	0.0163	0.0709	0.0712
		Ў шч	**182**	**59.5**	**12**	**0.0008**	**0.0123**	**0.0728**	**0.0735**
Г .			**0.33**	**0.36**	**0.73**	/	/	/	/

b à Ï ₣o

β			. ˆ mg/L˜	Л . ˆ mg/L˜	ˆ mg/L˜	ˆ mg/L˜	. ˆ mg/L˜	ˆ mg/L˜	ˆ mg/L˜	ˆ mg/L˜	ˆ mg/L˜	, -Н∪ ˆ mg/L˜	-Н∪ ˆ mg/L˜
Ï	o	1	226	78.0	39	1.64	0.78	₣	11.8	0.0006	₣	0.0027	0.0018
		2	253	80.8	36	1.58	0.77	₣	13.0	0.0005	₣	0.0031	0.0019
		3	254	76.0	37	1.55	0.79	₣	12.3	0.0006	₣	0.0032	0.0021
		4	234	78.4	36	1.51	0.79	₣	13.3	0.0006	₣	0.0024	0.0019
		Ў шч	**242**	**78.3**	**37**	**1.57**	**0.78**	**₣**	**12.6**	**0.0006**	**₣**	**0.0028**	**0.0019**
	₣o	1	168	55.0	10	0.59	0.50	₣	8.50	0.0006	₣	0.0044	0.0026
		2	148	49.2	11	0.56	0.49	₣	9.10	0.0005	₣	0.0045	0.0032

		3	153	51.0	11	0.55	0.48	₮	8.91	0.0005	₮	0.0044	0.0030
		4	157	52.9	11	0.55	0.49	₮	8.69	0.0004	₮	0.0043	0.0026
		Ɣ شخ	**156**	**52.0**	**11**	**0.56**	**0.49**	**₮**	**8.80**	**0.0005**	**₮**	**0.0044**	**0.0028**
Γ .			**0.36**	**0.34**	**0.70**	**0.64**	**0.37**	/	**0.30**	/	/	/	/

c ầ ᵛᵘ ₮o

β		**pH ˆ ˜**	**ˆ mg/L˜**	**. ˆ mg/L˜**	**Л . ˆ mg/L˜**	**ˉ ˆ mg/L˜**	**ˆ mg/L˜**	**ˆ mg/L˜**	**ᐊ ˆ mg/L˜**
ᵛᵘ o	1	7.85	84	250	81.2	5.17	5.25	9.53	1.36
	2	7.91	88	262	86.0	5.12	5.11	10.2	1.33
	3	7.86	86	253	82.8	5.02	5.05	9.64	1.40
	4	7.89	82	258	85.9	4.90	4.95	8.58	1.43
	Ɣ شخ	**7.85-7.91**	**85**	**256**	**84.0**	**5.05**	**5.09**	**9.49**	**1.38**
₮o	1	7.32	5	79	25.4	0.69	0.52	1.44	0.624
	2	7.26	5	86	29.2	0.74	0.52	1.34	0.656
	3	7.21	7	86	28.9	0.75	0.48	1.48	0.614
	4	7.37	6	78	27.8	0.75	0.51	1.31	0.667
	Ɣ شخ	**7.21-7.37**	**6**	**82**	**27.8**	**0.73**	**0.51**	**1.39**	**0.640**
	Ɣ	**6-9**	**400**	**500**	**300**	**100**	**20**	**45**	**20**
	E								
Γ .		/	**0.93**	**0.68**	**0.67**	**0.86**	**0.90**	**0.85**	**0.54**
β		**. ˆ mg/L˜**	**ˆ mg/L˜**	**ˆ mg/L˜**	**ˆ mg/L˜**	**ˆ mg/L˜**	**ˆ mg/L˜**	**, -Ƕ ˆ mg/L˜**	**-Ƕ ˆ mg/L˜**
ᵛᵘ o	1	1.10	1.41	14.2	₮	0.0006	0.0040	0.0058	0.0127
	2	1.10	1.22	14.1	₮	0.0007	0.0017	0.0014	0.0023
	3	1.08	1.57	13.2	₮	0.0007	0.0047	0.0054	0.0132

	4	1.09	1.45	13.9	₮	0.0004	0.0013	0.0010	0.0010
	ᴠ شخ	**1.09**	**1.41**	**13.8**	**₮**	**0.0006**	**0.0029**	**0.0034**	**0.0073**
₮o	1	0.69	0.23	8.11	₮	0.0006	0.0006	0.0008	0.0008
	2	0.67	0.19	8.76	₮	0.0005	0.0009	0.0008	0.0008
	3	0.68	0.20	8.42	₮	0.0007	0.0007	0.0008	0.0009
	4	0.67	0.21	8.74	₮	0.0006	0.0008	0.0008	0.0009
	ᴠ شخ	**0.68**	**0.21**	**8.51**	**₮**	**0.0006**	**0.0008**	**0.0008**	**0.0008**
	ᴠ	**20**	**8**	**70**	**2.0**	**0.5**	**0.5**	**1.0**	**1.0**
	E								
Γ .		**0.38**	**0.85**	**0.38**	**/**	**/**	**0.72**	**0.76**	**0.89**

d ầ o

β		**pH ˆ ˜**	**ˆ mg/L˜**	**. ˆ mg/L˜**	**Л . ˆ mg/L˜**	**ˆ mg/L˜**	**ˆ mg/L˜**	**ˆ mg/L˜**	**ˆ mg/L˜**
o	1	7.14	9	33	11.8	0.24	2.30	0.84	0.249
	2	7.11	12	35	10.5	0.24	2.33	0.77	0.219
	3	7.13	13	33	11.0	0.24	2.69	0.85	0.258
	4	7.10	10	35	11.2	0.24	2.48	0.78	0.230
	ᴠ شخ	**7.10-7.14**	**11**	**34**	**11.1**	**0.24**	**2.45**	**0.81**	**0.239**
	ᴠ	**6-9**	**400**	**500**	**300**	**100**	**45**	**8**	**20**
	E								

E ʹ

˘ ₮o ầ ầ ʏ ɢ ê ˜ ˛ Й

‰ Ìˆ GB/T31962-2015˜ 1 Ţ B ‰ ᴠ˘ ì φ شخ ê ‰ Ìˆ GB8978-1996˜ 4 Ţ ‰ ᴠ’

ο à ٧ ɢ ê ˜ ﻋﺠﻪ Й ‰ Ìˆ GB/T31962-2015˜ 1 Ţ B

‰ ṿ˘ ì φ شخ ¨ ê ¨ ‰ Ìˆ GB8978-1996˜ 4 Ţ ‰ ṿ

9.2.2.2

ˆ 1˜

a ầ ˈ

ج Ḥ											
	ˆ		O	ṕ	ɣ β	w̄	ʁ	ˆˆˆ		‰ ṿ	E
ˈ	P1	5 9			m^3/h	47703	47447	49584	48245	\	\
					mg/m^3	0.024	0.015	0.015	0.018	\	\
					mg/m^3	0.024	0.015	0.015	0.018	1	
					kg/h	1.14×10^{-3}	7.12×10^{-4}	7.44×10^{-4}	8.67×10^{-4}	0.4	
					m^3/h	47703	47447	49584	48245	\	\
					mg/m^3	0.066	0.263	0.186	0.172	\	\
					mg/m^3	0.066	0.263	0.186	0.172	5	
					kg/h	3.15×10^{-3}	0.0125	9.22×10^{-3}	8.28×10^{-3}	1.5	
			ʁ		m^3/h	47703	47447	49584	48245	\	\
					mg/m^3	0.031	0.100	0.078	0.070	\	\
					mg/m^3	0.031	0.100	0.078	0.070	15	
					kg/h	1.48×10^{-3}	4.74×10^{-3}	3.87×10^{-3}	3.36×10^{-3}	1.6	
			VOCs		m^3/h	47703	47447	49584	48245	\	\
					mg/m^3	2.86	2.830	3.30	3.00	\	\
					mg/m^3	2.86	2.830	3.30	3.00	60	
					kg/h	0.136	0.134	0.164	0.145	7.5	

		5 10			m^3/h	48145	48551	47064	47920	\	\
					mg/m^3	0.117	0.168	0.068	0.118	\	\
					mg/m^3	0.117	0.168	0.068	0.118	1	
					kg/h	5.63×10^{-3}	8.16×10^{-3}	3.20×10^{-3}	5.66×10^{-3}	0.4	
					m^3/h	48145	48551	47064	47920	\	\
					mg/m^3	0.177	0.252	0.094	0.174	\	\
					mg/m^3	0.177	0.252	0.094	0.174	5	
					kg/h	8.52×10^{-3}	0.0122	4.42×10^{-4}	8.38×10^{-3}	1.5	
					m^3/h	48145	48551	47064	47920	\	\
					mg/m^3	0.350	0.363	0.326	0.346	\	\
					mg/m^3	0.350	0.363	0.326	0.346	15	
					kg/h	0.0169	0.0176	0.0153	0.0166	1.6	
			VOCs		m^3/h	48145	48551	47064	47920	\	\
					mg/m^3	3.78	3.38	3.90	3.69	\	\
					mg/m^3	3.78	3.38	3.90	3.69	60	
					kg/h	0.182	0.164	0.184	0.177	7.5	

b à ɨ à Ţ ɨ à ɨ

ɕ Ḥ											
	˝		O	ṗ	ɣ ß	₩	ʜ	⁂		‰ Ẏ	ᴇ
ɨ à ˆ ˜ ɨ à Ţ ɨ ɨ à ɨ	P2	6 15			m³/h	235976	244578	222473	234342	\	\
					mg/m³	0.021	0.018	0.022	0.020	\	\
					mg/m³	0.021	0.018	0.022	0.020	1	
					kg/h	4.96×10⁻³	4.40×10⁻³	4.89×10⁻³	4.75×10⁻³	3.3	
					m³/h	235976	244578	222473	234342	\	\
					mg/m³	0.142	0.056	0.093	0.097	\	\
					mg/m³	0.142	0.056	0.093	0.097	5	
					kg/h	0.0335	0.0137	0.0207	0.0226	11	
			ʜ		m³/h	235976	244578	222473	234342	\	\
					mg/m³	0.074	0.042	0.065	0.060	\	\
					mg/m³	0.074	0.042	0.065	0.060	15	
					kg/h	0.0175	0.0103	0.0145	0.0141	13	
			VOCs		m³/h	235976	244578	222473	234342	\	\
					mg/m³	1.38	1.42	1.26	1.35	\	\
					mg/m³	1.38	1.42	1.26	1.35	60	
					kg/h	0.326	0.347	0.280	0.318	56	
		6 16			m³/h	234135	228754	189258	217382	\	\
					mg/m³	0.021	0.019	0.020	0.020	\	\
					mg/m³	0.021	0.019	0.020	0.020	1	

					kg/h	4.92×10^{-3}	4.35×10^{-3}	3.79×10^{-3}	4.35×10^{-3}	3.3	
					m^3/h	234135	228754	189258	217382	\	\
					mg/m^3	0.040	0.032	0.234	0.102	\	\
					mg/m^3	0.040	0.032	0.234	0.102	5	
					kg/h	9.37×10^{-3}	7.32×10^{-3}	0.0443	0.0203	11	
			ԻՆ		m^3/h	234135	228754	189258	217382	\	\
					mg/m^3	0.158	0.116	0.154	0.143	\	\
					mg/m^3	0.158	0.116	0.154	0.143	15	
					kg/h	0.0370	0.0265	0.0291	0.0309	13	
			VOCs		m^3/h	234135	228754	189258	217382	\	\
					mg/m^3	1.68	1.65	1.60	1.64	\	\
					mg/m^3	1.68	1.65	1.60	1.64	60	
					kg/h	0.393	0.377	0.303	0.358	56	

c ầ خ ĩ ầ ậ خ ĩ ầ خ ầ خ

ج Ḥ											
	ً		O	ṗ	۱ β	w̄	ԻՆ	۩		‰ ṿ	E
خ ĩ ầ ậ خ ĩ ầ خ ầ خ	P3	6 15			m^3/h	261738	266598	280267	269534	\	\
					mg/m^3	0.052	0.040	0.035	0.042	\	\
					mg/m^3	0.052	0.040	0.035	0.042	1	
					kg/h	0.0136	0.0107	9.81×10^{-3}	0.0114	3.3	
					m^3/h	261738	266598	280267	269534	\	\
					mg/m^3	0.106	0.031	0.035	0.057	\	\

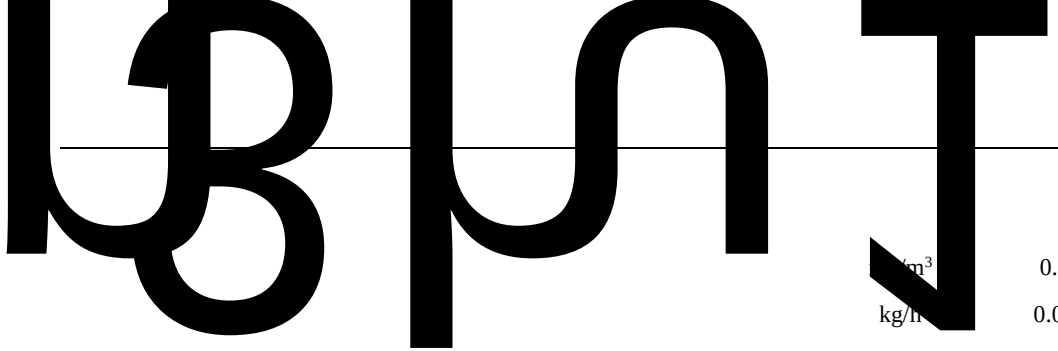

	0.106	0.031	0.035	0.057	5	
kg/h	0.0277	8.26×10^{-3}	9.81×10^{-3}	0.0153	11	
m^3/h	261738	266598	280267	269534	\	\
mg/m^3	0.093	0.025	0.023	0.047	\	\
mg/m^3	0.093	0.025	0.023	0.047	15	
kg/h	0.0243	6.66×10^{-3}	6.45×10^{-3}	0.0125	13	

					mg/m³	2.15	1.73	2.11	2.00	\	\
					mg/m³	2.15	1.73	2.11	2.00	60	
					kg/h	0.592	0.473	0.541	0.535	56	

d à ¿ ¤ ¤ à ^ ~ ¡ ¿ ^ ~

¢ Ḥ											
	ˆ		O	ṗ	ı ß	₩	ʜ	⁂		‰ ¥	ᴇ
à Ţ à à Ѽ ¤ à ¤ à ¤ Ɇ à à à Ţ à à à à Ѽ à Ð	P4	6 15			m³/h	602711	607113	574835	594886	\	\
				C	%	19.8	19.7	19.5	19.7	\	\
					mg/m³	0.028	0.027	0.029	0.028	\	\
					mg/m³	0.420	0.374	0.348	0.381	1	
					kg/h	0.0169	0.0164	0.0167	0.0166	3.3	
					m³/h	602711	607113	574835	594886	\	\
				C	%	19.8	19.7	19.5	19.7	\	\
					mg/m³	0.046	0.047	0.047	0.047	\	\
					mg/m³	0.690	0.651	0.564	0.635	5	
					kg/h	0.0277	0.0285	0.0270	0.0278	11	
					m³/h	602711	607113	574835	594886	\	\
				C	%	19.8	19.7	19.5	19.7	\	\
			ʜ		mg/m³	0.025	0.024	0.022	0.024	\	\
					mg/m³	0.375	0.332	0.264	0.324	15	
					kg/h	0.0151	0.0146	0.0126	0.0141	13	
			VOCs		m³/h	602711	607113	574835	594886	\	\

				Ơ	%	19.8	19.7	19.5	19.7	\	\
					mg/m³	1.05	1.27	1.08	1.13	\	\
					mg/m³	15.8	17.6	13.0	15.5	60	
					kg/h	0.633	0.771	0.621	0.675	56	
					m³/h	602711	607113	574835	594886	\	\
				Ơ	%	19.8	19.7	19.5	19.7	\	\
					mg/m³	1.1	1.4	1.2	1.2	\	\
					mg/m³	16.0	18.8	14.0	16.3	20	
					kg/h	0.663	0.850	0.690	0.734	\	\
			Ʉ .		m³/h	602711	607113	574835	594886	\	\
				Ơ	%	19.8	19.7	19.5	19.7	\	\
					mg/m³	<3	<3	<3	<3	\	\
					mg/m³	<3	<3	<3	<3	50	
					kg/h	<3	<3	<3	<3	\	\
			Ʉ .		m³/h	602711	607113	574835	594886	\	\
				Ơ	%	19.8	19.7	19.5	19.7	\	\
					mg/m³	<3	<3	<3	<3	\	\
					mg/m³	<3	<3	<3	<3	150	
					kg/h	<3	<3	<3	<3	\	\
		6 16			m³/h	576951	578023	582751	579242	\	\
				Ơ	%	20.0	19.7	19.8	19.8	\	
					mg/m³	0.052	0.022	0.075	0.050	\	\
					mg/m³	0.936	0.305	1.12	0.787	1	

					kg/h	0.0300	0.0127	0.0437	0.0288	3.3	
					m^3/h	576951	578023	582751	579242	\	\
				C	%	20.0	19.7	19.8	19.8	\	
					mg/m^3	0.085	0.128	0.664	0.292	\	\
					mg/m^3	1.53	1.77	9.96	4.42	5	
					kg/h	0.0490	0.0740	0.387	0.170	11	
					m^3/h	576951	578023	582751	579242	\	\
				C	%	20.0	19.7	19.8	19.8	\	
			Ъ		mg/m^3	0.697	0.980	1.00	0.892	\	\
					mg/m^3	12.5	13.6	15.0	13.7	15	
					kg/h	0.402	0.566	0.583	0.517	13	
					m^3/h	576951	578023	582751	579242	\	\
				C	%	20.0	19.7	19.8	19.8	\	
			VOCs		mg/m^3	1.88	1.82	2.17	1.96	\	\
					mg/m^3	33.8	25.2	32.6	30.5	60	
					kg/h	1.08	1.05	1.26	1.13	56	
					m^3/h	576951	578023	582751	579242	\	\
				C	%	20.0	19.7	19.8	19.8	\	\
					mg/m^3	1.2	1.3	1.3	1.3	\	\
					mg/m^3	21.0	17.5	19.0	19.2	20	
					kg/h	0.692	0.751	0.758	0.734	\	\
			Ъ .		m^3/h	576951	578023	582751	579242	\	\
				C	%	20.0	19.7	19.8	19.8	\	\

					mg/m^3	<3	<3	<3	<3	\	\
					mg/m^3	<3	<3	<3	<3	50	
					kg/h	<3	<3	<3	<3	\	\
			ʉ .		m^3/h	576951	578023	582751	579242	\	\
				Ƨ	%	20.0	19.7	19.8	19.8	\	\
					mg/m^3	<3	<3	<3	<3	\	\
					mg/m^3	<3	<3	<3	<3	150	
					kg/h	<3	<3	<3	<3	\	\

e ȁ ǩ ɨ ȁ

ʇ Ḥ											
	ˆ		O	ṗ	ɣ β	w̄	ʉ	⁂		‰ ṿ	E
ǩ ɨ	P5-1	5 13			m^3/h	31925	29026	29695	30215	\	\
					mg/m^3	0.039	0.027	0.031	0.032	\	\
					mg/m^3	0.039	0.027	0.031	0.032	1	
					kg/h	1.25×10^{-3}	7.84×10^{-4}	9.21×10^{-4}	9.83×10^{-4}	0.5	
					m^3/h	31925	29026	29695	30215	\	\
					mg/m^3	0.161	0.095	0.105	0.120	\	\
					mg/m^3	0.161	0.095	0.105	0.120	7	
					kg/h	5.14×10^{-3}	2.76×10^{-3}	3.12×10^{-3}	3.67×10^{-3}	1.8	
			ʉ		m^3/h	31925	29026	29695	30215	\	\
					mg/m^3	0.464	0.309	0.346	0.373	\	\
					mg/m^3	0.464	0.309	0.346	0.373	20	

					kg/h	0.0148	8.97×10^{-3}	0.0103	0.0114	1.9	
			VOCs		m^3/h	31925	29026	29695	30215	\	\
					mg/m^3	1.90	2.22	2.00	2.04	\	\
					mg/m^3	1.90	2.22	2.00	2.04	80	
					kg/h	0.0607	0.0644	0.0594	0.0615	8.8	
		5 14			m^3/h	31668	30446	29406	30507	\	\
					mg/m^3	0.023	0.032	0.031	0.029	\	\
					mg/m^3	0.023	0.032	0.031	0.029	1	
					kg/h	7.28×10^{-4}	9.74×10^{-4}	9.12×10^{-4}	8.71×10^{-4}	0.2	
					m^3/h	31668	30446	29406	30507	\	\
					mg/m^3	0.088	0.466	0.247	0.267	\	\
					mg/m^3	0.088	0.466	0.247	0.267	5	
					kg/h	2.79×10^{-3}	0.0142	7.26×10^{-3}	8.08×10^{-3}	0.6	
			Ⱨ		m^3/h	31668	30446	29406	30507	\	\
					mg/m^3	0.479	0.517	0.534	0.510	\	\
					mg/m^3	0.479	0.517	0.534	0.510	15	
					kg/h	0.0152	0.0157	0.0157	0.0155	0.9	
			VOCs		m^3/h	31668	30446	29406	30507	\	\
					mg/m^3	1.22	1.23	1.15	1.20	\	\
					mg/m^3	1.22	1.23	1.15	1.20	60	
					kg/h	0.0386	0.0374	0.0338	0.0366	3.4	
	P5-2	5 13			m^3/h	32619	31204	29906	31243	\	\
					mg/m^3	0.025	0.031	0.026	0.027	\	\

					mg/m^3	0.025	0.031	0.026	0.027	1	
					kg/h	8.15×10^{-4}	9.67×10^{-4}	7.78×10^{-4}	8.53×10^{-4}	0.2	
					m^3/h	32619	31204	29906	31243	\	\
					mg/m^3	0.081	0.120	0.136	0.112	\	\
					mg/m^3	0.081	0.120	0.136	0.112	5	
					kg/h	2.64×10^{-3}	3.74×10^{-3}	4.07×10^{-3}	3.48×10^{-3}	0.6	
					m^3/h	32619	31204	29906	31243	\	\
					mg/m^3	0.389	0.401	0.387	0.392	\	\
					mg/m^3	0.389	0.401	0.387	0.392	15	
					kg/h	0.0127	0.0125	0.0116	0.0123	0.9	
			VOCs		m^3/h	32619	31204	29906	31243	\	\
					mg/m^3	1.88	2.53	1.91	2.11	\	\
					mg/m^3	1.88	2.53	1.91	2.11	60	
					kg/h	0.0613	0.0789	0.0571	0.0658	3.4	
		5 14			m^3/h	26318	27142	26607	26689	\	\
					mg/m^3	0.045	0.036	0.034	0.038	\	\
					mg/m^3	0.045	0.036	0.034	0.038	1	
					kg/h	1.18×10^{-3}	9.77×10^{-4}	9.05×10^{-4}	1.02×10^{-3}	0.2	
					m^3/h	26318	27142	26607	26689	\	\
					mg/m^3	0.277	0.185	0.322	0.261	\	\
					mg/m^3	0.277	0.185	0.322	0.261	5	
					kg/h	7.29×10^{-3}	5.02×10^{-3}	8.57×10^{-3}	6.96×10^{-3}	0.6	
					m^3/h	26318	27142	26607	26689	\	\

					mg/m^3	0.496	0.528	0.576	0.533	\	\
					mg/m^3	0.496	0.528	0.576	0.533	15	
					kg/h	0.0131	0.0143	0.0153	0.0142	0.9	
			VOCs		m^3/h	26318	27142	26607	26689	\	\
					mg/m^3	1.04	1.170	1.11	1.11	\	\
					mg/m^3	1.04	1.170	1.11	1.11	60	
					kg/h	0.0274	0.0318	0.0295	0.0296	3.4	

f à Ũ

₹ Ḥ											
	˜		O	ṗ	ɣ β	₩	ʜ ʊ	:::		‰ Ỵ	ᴇ
Ũ ^ 1#˜	P6-1	5 09			m^3/h	13760	13950	14461	14057	\	\
					mg/m^3	0.021	0.014	0.014	0.016	\	\
					mg/m^3	0.021	0.014	0.014	0.016	1	
					kg/h	2.89×10^{-4}	1.95×10^{-4}	2.02×10^{-4}	2.29×10^{-4}	0.2	
					m^3/h	13760	13950	14461	14057	\	\
					mg/m^3	0.348	0.202	0.188	0.246	\	\
					mg/m^3	0.348	0.202	0.188	0.246	5	
					kg/h	4.79×10^{-3}	2.82×10^{-3}	2.72×10^{-3}	3.44×10^{-3}	0.6	
			ʜ ʊ		m^3/h	13760	13950	14461	14057	\	\
					mg/m^3	0.259	0.182	0.190	0.210	\	\
					mg/m^3	0.259	0.182	0.190	0.210	15	
					kg/h	3.56×10^{-3}	2.54×10^{-3}	2.75×10^{-3}	2.95×10^{-3}	0.9	

			VOCs		m^3/h	13760	13950	14461	14057	\	\
					mg/m^3	3.10	3.02	4.66	3.59	\	\
					mg/m^3	3.10	3.02	4.66	3.59	60	
					kg/h	0.0427	0.0421	0.0674	0.0507	3.4	
		5 10			m^3/h	14248	14831	14765	14615	\	\
					mg/m^3	0.096	0.070	0.173	0.113	\	\
					mg/m^3	0.096	0.070	0.173	0.113	1	
					kg/h	1.37×10^{-3}	1.04×10^{-3}	2.55×10^{-3}	1.65×10^{-3}	0.2	
					m^3/h	14248	14831	14765	14615	\	\
					mg/m^3	0.297	0.391	0.387	0.358	\	\
					mg/m^3	0.297	0.391	0.387	0.358	5	
					kg/h	4.23×10^{-3}	5.80×10^{-3}	5.71×10^{-3}	5.25×10^{-3}	0.6	
			Ƃ		m^3/h	14248	14831	14765	14615	\	\
					mg/m^3	0.582	0.636	0.057	0.425	\	\
					mg/m^3	0.582	0.636	0.057	0.425	15	
					kg/h	8.29×10^{-3}	9.43×10^{-3}	8.42×10^{-4}	6.19×10^{-3}	0.9	
			VOCs		m^3/h	14248	14831	14765	14615	\	\
					mg/m^3	3.73	3.950	3.48	3.72	\	\
					mg/m^3	3.73	3.950	3.48	3.72	60	
					kg/h	0.0531	0.0586	0.0514	0.0544	3.4	
	P6-2	5 09			m^3/h	15531	15699	15459	15563	\	\
					mg/m^3	0.054	0.013	0.014	0.027	\	\
					mg/m^3	0.054	0.013	0.014	0.027	1	

					kg/h	8.39×10^{-4}	2.04×10^{-4}	2.16×10^{-4}	4.20×10^{-4}	0.2	
					m^3/h	15531	15699	15459	15563	\	\
					mg/m^3	0.051	0.063	0.389	0.168	\	\
					mg/m^3	0.051	0.063	0.389	0.168	5	
					kg/h	7.92×10^{-4}	9.89×10^{-4}	6.01×10^{-3}	2.60×10^{-3}	0.6	
					m^3/h	15531	15699	15459	15563	\	\
					mg/m^3	0.859	0.777	0.970	0.869	\	\
					mg/m^3	0.859	0.777	0.970	0.869	15	
					kg/h	0.0133	0.0122	0.0150	0.0135	0.9	
			VOCs		m^3/h	15531	15699	15459	15563	\	\
					mg/m^3	3.40	3.27	3.17	3.28	\	\
					mg/m^3	3.40	3.27	3.17	3.280	60	
					kg/h	0.0528	0.0513	0.0490	0.0510	3.4	
		5 10			m^3/h	14435	14626	14850	14637	\	\
					mg/m^3	0.116	0.069	0.078	0.088	\	\
					mg/m^3	0.116	0.069	0.078	0.088	1	
					kg/h	1.67×10^{-3}	1.01×10^{-3}	1.16×10^{-3}	1.28×10^{-3}	0.2	
					m^3/h	14435	14626	14850	14637	\	\
					mg/m^3	0.094	0.065	0.065	0.075	\	\
					mg/m^3	0.094	0.065	0.065	0.075	5	
					kg/h	1.36×10^{-3}	9.51×10^{-4}	9.65×10^{-4}	1.09×10^{-3}	0.6	
					m^3/h	14435	14626	14850	14637	\	\
					mg/m^3	0.574	0.499	0.480	0.518	\	\

					mg/m^3	0.574	0.499	0.480	0.518	15	
					kg/h	8.29×10^{-3}	7.30×10-2	7.13×10^{-3}	7.57×10^{-3}	0.9	
			VOCs		m^3/h	14435	14626	14850	14637	\	\
					mg/m^3	3.98	3.96	3.63	3.86	\	\
					mg/m^3	3.98	3.96	3.63	3.86	60	
					kg/h	0.0575	0.0579	0.0539	0.0564	3.4	
Ü ˆ 2#˜	P7-1	5 13			m^3/h	17019	17032	16917	16989	\	\
					mg/m^3	0.194	0.270	0.194	0.219	\	\
					mg/m^3	0.194	0.270	0.194	0.219	1	
					kg/h	3.30×10^{-3}	4.60×10^{-3}	3.28×10^{-3}	3.73×10^{-3}	0.2	
					m^3/h	17019	17032	16917	16989	\	\
					mg/m^3	0.622	0.121	0.191	0.311	\	\
					mg/m^3	0.622	0.121	0.191	0.311	5	
					kg/h	0.0106	2.06×10^{-3}	3.23×10^{-3}	5.29×10^{-3}	0.6	
			ʜ		m^3/h	17019	17032	16917	16989	\	\
					mg/m^3	0.238	0.089	0.408	0.245	\	\
					mg/m^3	0.238	0.089	0.408	0.245	15	
					kg/h	4.05×10^{-3}	1.52×10^{-3}	6.90×10^{-3}	4.16×10^{-3}	0.9	
			VOCs		m^3/h	17019	17032	16917	16989	\	\
					mg/m^3	5.08	5.57	3.50	4.72	\	\
					mg/m^3	5.08	5.57	3.50	4.72	60	
					kg/h	0.0865	0.0949	0.0592	0.0802	3.4	
		5 14			m^3/h	16614	16774	16621	16670	\	\

					mg/m^3	0.036	0.024	0.031	0.030	\	\
					mg/m^3	0.036	0.024	0.031	0.030	1	
					kg/h	5.98×10^{-4}	4.03×10^{-4}	5.15×10^{-4}	5.05×10^{-4}	0.2	
					m^3/h	16614	16774	16621	16670	\	\
					mg/m^3	0.152	0.126	0.184	0.154	\	\
					mg/m^3	0.152	0.126	0.184	0.154	5	
					kg/h	2.53×10^{-3}	2.11×10^{-3}	3.06×10^{-3}	2.57×10^{-3}	0.6	
					m^3/h	16614	16774	16621	16670	\	\
					mg/m^3	0.319	0.226	0.305	0.283	\	\
					mg/m^3	0.319	0.226	0.305	0.283	15	
					kg/h	5.30×10^{-3}	3.79×10^{-3}	5.07×10^{-3}	4.72×10^{-3}	0.9	
			VOCs		m^3/h	16614	16774	16621	16670	\	\
					mg/m^3	0.99	0.92	1.24	1.05	\	\
					mg/m^3	0.99	0.92	1.24	1.05	60	
					kg/h	0.0164	0.0154	0.0206	0.0175	3.4	
	P7-2	5 13			m^3/h	17210	17789	17221	17407	\	\
					mg/m^3	0.095	0.047	0.228	0.123	\	\
					mg/m^3	0.095	0.047	0.228	0.123	1	
					kg/h	1.63×10^{-3}	8.36×10^{-4}	3.93×10^{-3}	2.13×10^{-3}	0.2	
					m^3/h	17210	17789	17221	17407	\	\
					mg/m^3	0.107	0.311	0.168	0.195	\	\
					mg/m^3	0.107	0.311	0.168	0.195	5	
					kg/h	1.84×10^{-3}	5.53×10^{-3}	2.89×10^{-3}	3.42×10^{-3}	0.6	

			m^3/h	17210	17789	17221	17407	\	\
			mg/m^3	0.176	0.811	0.093	0.360	\	\
			mg/m^3	0.176	0.811	0.093	0.360	15	
			kg/h	3.03×10^{-3}	0.0144	1.60×10^{-3}	6.35×10^{-3}	0.9	
			m^3/h	17210	17789	17221	17407	\	\
		VOCs	mg/m^3	2.52	2.61	2.85	2.66	\	\
			mg/m^3	2.52	2.61	2.85	2.66	60	
			kg/h	0.0434	0.0464	0.0491	0.0463	3.4	
			m^3/h	18127	18064	17220	17804	\	\
			mg/m^3	0.024	0.028	0.028	0.027	\	\
			mg/m^3	0.024	0.028	0.028	0.027	1	
			kg/h	4.35×10^{-4}	5.06×10^{-4}	4.82×10^{-4}	4.74×10^{-4}	0.2	
			m^3/h	18127	18064	17220	17804	\	\
			mg/m^3	0.267	0.328	0.250	0.282	\	\
			mg/m^3	0.267	0.328	0.250	0.282	5	
5	14		kg/h	4.84×10^{-3}	5.92×10^{-3}	4.31×10^{-3}	5.02×10^{-3}	0.6	

/

					kg/h	0.0388	0.0179	0.0176	0.0247	3.4	

g à ›

ɛ Ḥ											
	˝		O	ṕ	ɣ ß	₩	ʜ ᴜ			‰ Ỿ	ᴇ
› ˆ 1#˜	P10-1	5 16			m³/h	17999	18267	18398	18221	\	\
					mg/m³	3.5	3.6	3.5	3.5	\	\
					mg/m³	3.5	3.6	3.5	3.5	120	
					kg/h	0.0630	0.0658	0.0644	0.0644	3.5	
		5 17			m³/h	18624	18495	18882	18667	\	\
					mg/m³	3.7	3.8	3.6	3.7	\	\
					mg/m³	3.7	3.8	3.6	3.7	120	
					kg/h	0.0689	0.0703	0.0680	0.0691	3.5	
	P10-2	5 16			m³/h	18377	18896	19022	18765	\	\
					mg/m³	3.3	3.0	3.1	3.1	\	\
					mg/m³	3.3	3.0	3.1	3.1	120	
					kg/h	0.0606	0.0567	0.0590	0.0588	3.5	
		5 17			m³/h	18629	18237	18368	18411	\	\
					mg/m³	3.4	3.4	3.5	3.4	\	\
					mg/m³	3.4	3.4	3.5	3.4	120	
					kg/h	0.0633	0.0620	0.0643	0.0632	3.5	
› ˆ 2#˜	P11-1	5 16			m³/h	18738	18477	19115	18777	\	\
					mg/m³	2.7	2.5	2.3	2.5	\	\

					mg/m³	2.7	2.5	2.3	2.5	120	
					kg/h	0.0506	0.0462	0.0440	0.0469	3.5	
		5 17			m³/h	18468	18853	18595	18639	\	\
					mg/m³	2.5	2.4	2.3	2.4	\	\
					mg/m³	2.5	2.4	2.3	2.4	120	
					kg/h	0.0462	0.0452	0.0428	0.0447	3.5	
	P11-2	5 16			m³/h	18227	18488	18744	18486	\	\
					mg/m³	2.1	2.2	2.3	2.2	\	\
					mg/m³	2.1	2.2	2.3	2.2	120	
					kg/h	0.0383	0.0407	0.0431	0.0407	3.5	
		5 17			m³/h	18892	19001	18606	18833	\	\
					mg/m³	2.0	2.1	2.0	2.0	\	\
					mg/m³	2.0	2.1	2.0	2.0	120	
					kg/h	0.0378	0.0399	0.0372	0.0383	3.5	

h à

ɛ Ḥ											
	ˊ		O	ṗ	ˬ β	ẅ	ʜ ᴗ	⁂		‰ ẏ	ᴇ
(1#)	P12	5 13			m³/h	60779	60398	60115	60431	\	\
					mg/m³	0.052	0.042	0.039	0.044	\	\
					mg/m³	0.052	0.042	0.039	0.044	1	
					kg/h	3.16×10^{-3}	2.54×10^{-3}	2.34×10^{-3}	2.68×10^{-3}	0.2	
					m³/h	60779	60398	60115	60431	\	\

					mg/m^3	0.131	0.104	0.086	0.107	\	\
					mg/m^3	0.131	0.104	0.086	0.107	5	
					kg/h	7.96×10^{-3}	6.28×10^{-3}	5.17×10^{-3}	6.47×10^{-3}	0.6	
					m^3/h	60779	60398	60115	60431	\	\
					mg/m^3	0.137	0.218	0.184	0.180	\	\
					mg/m^3	0.137	0.218	0.184	0.180	15	
					kg/h	8.33×10^{-3}	0.0132	0.0111	0.0109	0.9	
			VOCs		m^3/h	60779	60398	60115	60431	\	\
					mg/m^3	9.91	5.67	5.21	6.93	\	\
					mg/m^3	9.91	5.67	5.21	6.93	60	
					kg/h	0.602	0.342	0.313	0.419	3.4	
		5 14			m^3/h	61363	62115	60696	61391	\	\
					mg/m^3	0.034	0.019	0.022	0.025	\	\
					mg/m^3	0.034	0.019	0.022	0.025	1	
					kg/h	2.09×10^{-3}	1.18×10^{-3}	1.34×10^{-3}	1.53×10^{-3}	0.2	
					m^3/h	61363	62115	60696	61391	\	\
					mg/m^3	0.052	0.049	0.147	0.083	\	\
					mg/m^3	0.052	0.049	0.147	0.083	5	
					kg/h	3.19×10^{-3}	3.04×10^{-3}	8.92×10^{-3}	5.05×10^{-3}	0.6	
					m^3/h	61363	62115	60696	61391	\	\
					mg/m^3	0.517	0.417	0.192	0.375	\	\
					mg/m^3	0.517	0.417	0.192	0.375	15	
					kg/h	0.0317	0.0259	0.0117	0.0231	0.9	

			VOCs		m^3/h	61363	62115	60696	61391	\	\
					mg/m^3	0.84	0.98	1.17	1.00	\	\
					mg/m^3	0.84	0.98	1.17	1.00	60	
					kg/h	0.0515	0.0609	0.0710	0.0611	3.4	
ˆ 2#˜	P13	5 13			m^3/h	60698	60684	60263	60548	\	\
					mg/m^3	0.038	0.039	0.031	0.036	\	\
					mg/m^3	0.038	0.039	0.031	0.036	1	
					kg/h	2.31×10^{-3}	2.37×10^{-3}	1.87×10^{-3}	2.18×10^{-3}	0.2	
					m^3/h	60698	60684	60263	60548	\	\
					mg/m^3	0.104	0.081	0.085	0.090	\	\
					mg/m^3	0.104	0.081	0.085	0.090	5	
					kg/h	6.31×10^{-3}	4.92×10^{-3}	5.12×10^{-3}	5.45×10^{-3}	0.6	
			Ƕ		m^3/h	60698	60684	60263	60548	\	\
					mg/m^3	0.094	0.107	0.093	0.098	\	\
					mg/m^3	0.094	0.107	0.093	0.098	15	
					kg/h	5.71×10^{-3}	6.49×10^{-3}	5.60×10^{-3}	5.93×10^{-3}	0.9	
			VOCs		m^3/h	60698	60684	60263	60548	\	\
					mg/m^3	4.36	3.45	2.88	3.56	\	\
					mg/m^3	4.36	3.45	2.88	3.56	60	
					kg/h	0.265	0.209	0.174	0.216	3.4	
		5 14			m^3/h	60982	61452	61352	61262	\	\
					mg/m^3	0.030	0.033	0.014	0.026	\	\
					mg/m^3	0.030	0.033	0.014	0.026	1	

					kg/h	1.83×10^{-3}	2.03×10^{-3}	8.59×10^{-4}	1.57×10^{-3}	0.2	
					m^3/h	60982	61452	61352	61262	\	\
					mg/m^3	0.351	0.993	0.995	0.780	\	\
					mg/m^3	0.351	0.993	0.995	0.780	5	
					kg/h	0.0214	0.0610	0.0610	0.0478	0.6	
			Ꮒ		m^3/h	60982	61452	61352	61262	\	\
					mg/m^3	0.156	0.095	0.150	0.134	\	\
					mg/m^3	0.156	0.095	0.150	0.134	15	
					kg/h	9.51×10^{-3}	5.84×10^{-3}	9.20×10^{-3}	8.18×10^{-3}	0.9	
			VOCs		m^3/h	60982	61452	61352	61262	\	\
					mg/m^3	1.29	1.40	1.41	1.37	\	\
					mg/m^3	1.29	1.40	1.41	1.37	60	
					kg/h	0.0787	0.0860	0.0865	0.0837	3.4	
ˆ 3#˜	P14	5 13			m^3/h	60054	61062	60426	60514	\	\
					mg/m^3	0.043	0.035	0.032	0.037	\	\
					mg/m^3	0.043	0.035	0.032	0.037	1	
					kg/h	2.58×10^{-3}	2.14×10^{-3}	1.93×10^{-3}	2.22×10^{-3}	0.2	
					m^3/h	60054	61062	60426	60514	\	\
					mg/m^3	0.137	0.054	0.212	0.134	\	\
					mg/m^3	0.137	0.054	0.212	0.134	5	
					kg/h	8.23×10^{-3}	3.30×10^{-3}	0.0128	8.11×10^{-3}	0.6	
			Ꮒ		m^3/h	60054	61062	60426	60514	\	\
					mg/m^3	0.086	0.056	0.121	0.088	\	\

					mg/m^3	0.086	0.056	0.121	0.088	15	
					kg/h	5.16×10^{-3}	3.42×10^{-3}	7.31×10^{-3}	5.30×10^{-3}	0.9	
					m^3/h	60054	61062	60426	60514	\	\
			VOCs		mg/m^3	3.03	2.11	2.30	2.48	\	\
					mg/m^3	3.03	2.11	2.30	2.48	60	
					kg/h	0.182	0.129	0.139	0.150	3.4	
					m^3/h	61268	61009	61361	61213	\	\
					mg/m^3	0.017	0.035	0.015	0.022	\	\
					mg/m^3	0.017	0.035	0.015	0.022	1	
					kg/h	1.04×10^{-3}	2.14×10^{-3}	9.20×10^{-4}	1.37×10^{-3}	0.2	
					m^3/h	61268	61009	61361	61213	\	\
					mg/m^3	0.104	0.086	0.069	0.086	\	\
					mg/m^3	0.104	0.086	0.069	0.086	5	
					kg/h	6.37×10^{-3}	5.25×10^{-3}	4.23×10^{-3}	5.28×10^{-3}	0.6	
		5 14			m^3/h	61268	61009	61361	61213	\	\
					mg/m^3	0.928	0.988	0.950	0.955	\	\
					mg/m^3	0.928	0.988	0.950	0.955	15	
					kg/h	0.0569	0.0603	0.0583	0.0585	0.9	
					m^3/h	61268	61009	61361	61213	\	\
			VOCs		mg/m^3	1.72	1.46	1.35	1.51	\	\
					mg/m^3	1.72	1.46	1.35	1.51	60	
					kg/h	0.105	0.0891	0.0828	0.0924	3.4	

i à RS70˜

			O								
					m³/h	2264	2612	2364	2413	\	\
					№	5.5	4.9	5.3	5.2	\	\
					mg/m³	3.7	3.7	3.2	3.5	\	\
					mg/m³	4.2	4.0	3.6	3.9	20	
					kg/h	8.38×10-3	9.66×10-3	7.56×10-3	8.53×10-3	\	\
					m³/h	2264	2612	2364	2413	\	\
					№	5.5	4.9	5.3	5.2	\	\
		5 17			mg/m³	27	24	27	26	\	\
					mg/m³	30	26	30	29	50	
	P15-1				kg/h	0.0611	0.0627	0.0638	0.0625	\	\
					m³/h	2264	2612	2364	2413	\	\
					№	5.5	4.9	5.3	5.2	\	\
					mg/m³	22	20	19	20	\	\
					mg/m³	25	22	21	23	30	
					kg/h	0.0498	0.0522	0.0449	0.0490	\	\
					m³/h	2735	2760	2680	2725	\	\
					№	5.5	5.4	5.3	5.4	\	\
		5 18			mg/m³	3.9	3.5	3.8	3.7	\	\
					mg/m³	4.4	3.9	4.2	4.2	20	

					kg/h	0.0107	9.66×10^{-3}	0.0102	0.0102	\	\
					m^3/h	2735	2760	2680	2725	\	\
				Ơ	№	5.5	5.4	5.3	5.4	\	\
			Ʉ .		mg/m^3	21	20	17	19	\	\
					mg/m^3	24	22	19	22	50	
					kg/h	0.0574	0.0552	0.0456	0.0527	\	\
					m^3/h	2735	2760	2680	2725	\	\
				Ơ	№	5.5	5.4	5.3	5.4	\	\
			.		mg/m^3	16	16	20	17	\	\
					mg/m^3	18	18	22	19	30	
					kg/h	0.0438	0.0442	0.0536	0.0472	\	\
					m^3/h	999	1009	1027	1012	\	\
				Ơ	№	6.0	5.8	6.1	6.1	\	\
					mg/m^3	2.7	2.6	2.5	2.6	\	\
					mg/m^3	3.2	3.0	2.9	3.0	20	
					kg/h	2.70×10^{-3}	2.62×10^{-3}	2.57×10^{-3}	2.63×10^{-3}	\	\
	P15-2	5 17			m^3/h	999	1009	1027	1012	\	\
				Ơ	№	6.0	5.8	6.1	6.1	\	\
			Ʉ .		mg/m^3	20	19	18	19	\	\
					mg/m^3	23	22	21	22	50	
					kg/h	0.0200	0.0192	0.0185	0.0192	\	\
					m^3/h	999	1009	1027	1012	\	\
			.	Ơ	№	6.0	5.8	6.1	6.1	\	\

					mg/m^3	12	14	15	14	\	\
					mg/m^3	14	16	18	16	30	
					kg/h	0.0120	0.0141	0.0154	0.0138	\	\
					m^3/h	1025	991	986	1001	\	\
				C	№	5.8	6.1	6.0	6.0	\	\
					mg/m^3	3.9	3.2	2.9	3.3	\	\
					mg/m^3	4.5	3.8	3.4	3.9	20	
					kg/h	4.00×10^{-3}	3.17×10^{-3}	2.86×10^{-3}	3.34×10^{-3}	\	\
					m^3/h	1025	991	986	1001	\	\
				C	№	5.8	6.1	6.0	6.0	\	\
		5 18			mg/m^3	18	19	20	19	\	\
					mg/m^3	21	22	23	22	50	
					kg/h	0.0185	0.0188	0.0197	0.0190	\	\
					m^3/h	1025	991	986	1001	\	\
				C	№	5.8	6.1	6.0	6.0	\	\
			.		mg/m^3	11	12	11	11	\	\
					mg/m^3	13	14	13	13	30	
					kg/h	0.0113	0.0119	0.0108	0.113	\	\
					m^3/h	2728	2726	2659	2704	\	\
				C	№	5.7	5.6	5.5	5.6	\	\
	P15-3	5 17			mg/m^3	2.7	2.7	2.9	2.8	\	\
					mg/m^3	3.1	3.1	3.3	3.2	20	
					kg/h	7.37×10^{-3}	7.36×10^{-3}	7.71×10^{-3}	7.48×10^{-3}	\	\

					m^3/h	2728	2726	2659	2704	\	\
				Ơ	№	5.7	5.6	5.5	5.6	\	\
			ʜ .		mg/m^3	16	16	17	16	\	\
					mg/m^3	18	18	19	18	50	
					kg/h	0.0436	0.0436	0.0452	0.0441	\	\
					m^3/h	2728	2726	2659	2704	\	\
				Ơ	№	5.7	5.6	5.5	5.6	\	\
			.		mg/m^3	17	18	16	17	\	\
					mg/m^3	19	20	18	19	30	
					kg/h	0.0464	0.0491	0.0425	0.0460	\	\
					m^3/h	2637	2713	2746	2699	\	\
				Ơ	№	5.6	5.5	5.7	5.6	\	\
					mg/m^3	2.2	1.9	2.1	2.1	\	\
					mg/m^3	2.5	2.1	2.4	2.3	20	
					kg/h	5.80×10^{-3}	5.15×10^{-3}	5.77×10^{-3}	5.57×10^{-3}	\	\
					m^3/h	2637	2713	2746	2699	\	\
		5 18		Ơ	№	5.6	5.5	5.7	5.6	\	\
			ʜ .		mg/m^3	19	17	20	19	\	\
					mg/m^3	22	19	23	21	50	
					kg/h	0.0501	0.0461	0.0549	0.0504	\	\
					m^3/h	2637	2713	2746	2699	\	\
			.	Ơ	№	5.6	5.5	5.7	5.6	\	\
					mg/m^3	18	17	20	18	\	\

					mg/m³	20	19	23	21	30	
					kg/h	0.0475	0.0461	0.0549	0.0495	\	\

j à à Ţ à à ώ à à ر^ ˇ ر ﷺ ч RS70˜

ҽ Ḥ											
	˜		O	ṗ	ч β	₩	ʜ	⁂		‰ Ỿ	ᴇ
ˆ 1#˜	P16-1	5 16			m³/h	851	850	864	855	\	\
				Ƈ	№	6.6	6.8	6.7	6.7	\	\
					mg/m³	11.1	10.8	10.6	10.8	\	\
					mg/m³	13.5	13.3	13.0	13.3	20	
					kg/h	9.45×10^{-3}	9.18×10^{-3}	9.16×10^{-3}	9.26×10^{-3}	\	\
			ʜ .		m³/h	851	850	864	855	\	\
				Ƈ	№	6.6	6.8	6.7	6.7	\	\
					mg/m³	19	18	18	18	\	\
					mg/m³	23	22	22	22	50	
					kg/h	0.0162	0.0153	0.0156	0.0157	\	\
					m³/h	851	850	864	855	\	\
				Ƈ	№	6.6	6.8	6.7	6.7	\	\
			.		mg/m³	11	12	12	12	\	\
					mg/m³	13	15	15	14	30	
					kg/h	9.36×10^{-3}	0.0102	0.0104	9.98×10^{-3}	\	\
		5 17			m³/h	853	851	866	857	\	\
				Ƈ	№	6.7	6.8	6.7	6.7	\	\

					mg/m³	10.7	11.0	11.1	10.9	\	\
					mg/m³	13.1	13.6	13.6	13.4	20	
					kg/h	9.13×10⁻³	9.36×10⁻³	9.61×10⁻³	9.37×10⁻³	\	\
					m³/h	853	851	866	857	\	\
				C	№	6.7	6.8	6.7	6.7	\	\
			Ъ .		mg/m³	18	18	18	18	\	\
					mg/m³	22	22	22	22	50	
					kg/h	0.0154	0.0153	0.0156	0.0154	\	\
					m³/h	853	851	866	857	\	\
				C	№	6.7	6.8	6.7	6.7	\	\
			.		mg/m³	12	12	12	12	\	\
					mg/m³	15	15	15	15	30	
					kg/h	0.0102	0.0102	0.0104	0.0103	\	\
Ţ ˆ 1#˜	P17-1	5 16			m³/h	779	818	834	810	\	\
				C	№	6.5	6.6	6.6	6.6	\	\
					mg/m³	4.6	4.4	4.0	4.3	\	\
					mg/m³	5.6	5.3	4.9	5.3	20	
					kg/h	3.58×10⁻³	3.60×10⁻³	3.34×10⁻³	3.51×10⁻³	\	\
					m³/h	779	818	834	810	\	\
				C	№	6.5	6.6	6.6	6.6	\	\
			Ъ .		mg/m³	21	20	20	20	\	\
					mg/m³	25	24	24	24	50	
					kg/h	0.0164	0.0164	0.0167	0.0165	\	\

					m^3/h	779	818	834	810	\	\
				Ơ	№	6.5	6.6	6.6	6.6	\	\
			.		mg/m^3	9	9	11	10	\	\
					mg/m^3	11	11	13	12	30	
					kg/h	7.01×10^{-3}	7.36×10^{-3}	9.17×10^{-3}	7.85×10^{-3}	\	\
					m^3/h	851	865	862	859	\	\
				Ơ	№	7.0	7.0	6.9	7.0	\	\
					mg/m^3	4.0	3.6	3.6	3.7	\	\
					mg/m^3	5.0	4.5	4.5	4.7	20	
					kg/h	3.40×10^{-3}	3.11×10^{-3}	3.10×10^{-3}	3.21×10^{-3}	\	\
					m^3/h	851	865	862	859	\	\
				Ơ	№	7.0	7.0	6.9	7.0	\	\
		5 17	ʜ .		mg/m^3	21	21	20	21	\	\
					mg/m^3	26	26	25	26	50	
					kg/h	0.0179	0.0182	0.0172	0.0178	\	\
					m^3/h	851	865	862	859	\	\
				Ơ	№	7.0	7.0	6.9	7.0	\	\
			.		mg/m^3	14	14	12	13	\	\
					mg/m^3	18	18	15	17	30	
					kg/h	0.0119	0.0121	0.0103	0.0115	\	\
Ţ ˆ 2#˜	P17-2	5 16			m^3/h	893	931	937	920	\	\
				Ơ	№	7.4	7.1	7.3	7.3	\	\
					mg/m^3	5.9	5.3	5.1	5.4	\	\

					mg/m^3	7.6	6.7	6.5	6.9	20	
					kg/h	5.27×10^{-3}	4.93×10^{-3}	4.78×10^{-3}	4.99×10^{-3}	\	\
					m^3/h	893	931	937	920	\	\
				☪	№	7.4	7.1	7.3	7.3	\	\
			ҳ .		mg/m^3	21	19	22	21	\	\
					mg/m^3	27	24	28	26	50	
					kg/h	0.0188	0.0177	0.0206	0.0190	\	\
					m^3/h	893	931	937	920	\	\
				☪	№	7.4	7.1	7.3	7.3	\	\
			.		mg/m^3	14	12	14	13	\	\
					mg/m^3	18	15	18	17	30	
					kg/h	0.0125	0.0112	0.0131	0.0123	\	\
					m^3/h	719	729	719	722	\	\
				☪	№	6.5	6.4	6.3	6.4	\	\
					mg/m^3	4.7	4.4	4.2	4.4	\	\
					mg/m^3	5.7	5.3	5.0	5.3	20	
					kg/h	3.38×10^{-3}	3.21×10^{-3}	3.02×10^{-3}	3.20×10^{-3}	\	\
		5 17			m^3/h	719	729	719	722	\	\
				☪	№	6.5	6.4	6.3	6.4	\	\
			ҳ .		mg/m^3	19	20	21	20	\	\
					mg/m^3	23	24	25	24	50	
					kg/h	0.0137	0.0146	0.0151	0.0144	\	\
			.		m^3/h	719	729	719	722	\	\

				Ơ	№	6.5	6.4	6.3	6.4	\	\
					mg/m^3	14	12	14	13	\	\
					mg/m^3	17	14	17	16	30	
					kg/h	0.0101	8.75×10^{-3}	0.0101	9.63×10^{-3}	\	\
					m^3/h	552	555	562	556	\	\
				Ơ	№	6.9	7.0	7.1	7.0	\	\
					mg/m^3	3.5	4.2	3.6	3.8	\	\
					mg/m^3	4.3	5.2	4.5	4.7	20	
					kg/h	1.93×10^{-3}	2.33×10^{-3}	2.02×10^{-3}	2.10×10^{-3}	\	\
			Ʉ .		m^3/h	552	555	562	556	\	\
				Ơ	№	6.9	7.0	7.1	7.0	\	\
		5 16			mg/m^3	10	11	13	11	\	\
					mg/m^3	12	14	16	14	50	
ˆ 1#˜	P18-1				kg/h	5.52×10^{-3}	6.10×10^{-3}	7.31×10^{-3}	6.31×10^{-3}	\	\
			.		m^3/h	552	555	562	556	\	\
				Ơ	№	6.9	7.0	7.1	7.0	\	\
					mg/m^3	12	14	14	13	\	\
					mg/m^3	15	18	18	17	30	
					kg/h	6.62×10^{-3}	7.77×10^{-3}	7.87×10^{-3}	7.42×10^{-3}	\	\
					m^3/h	491	555	562	536	\	\
				Ơ	№	7.0	7.0	7.1	7.0	\	\
		5 17			mg/m^3	3.4	3.3	3.1	3.3	\	\
					mg/m^3	4.2	4.1	3.9	4.1	20	

					kg/h	1.67×10^{-3}	1.83×10^{-3}	1.74×10^{-3}	1.75×10^{-3}	\	\
					m^3/h	491	555	562	536	\	\
				Ơ	№	7.0	7.0	7.1	7	\	\
			Ʉ .		mg/m^3	13	12	11	12	\	\
					mg/m^3	16	15	14	15	50	
					kg/h	6.38×10^{-3}	6.66×10^{-3}	6.18×10^{-3}	6.41×10^{-3}	\	\
					m^3/h	491	555	562	536	\	\
				Ơ	№	7.0	7.0	7.1	7.0	\	\
			.		mg/m^3	14	14	15	14	\	\
					mg/m^3	18	18	19	18	30	
					kg/h	6.87×10^{-3}	7.77×10^{-3}	8.43×10^{-3}	7.69×10^{-3}	\	\
					m^3/h	914	950	979	948	\	\
				Ơ	№	6.2	6.3	6.2	6.2	\	\
					mg/m^3	15.9	14.7	15.2	15.3	\	\
					mg/m^3	18.8	17.5	18.0	18.1	20	
					kg/h	0.0145	0.0140	0.0149	0.0145	\	\
ˆ 2#˜	P18-2	5 16			m^3/h	914	950	979	948	\	\
				Ơ	№	6.2	6.3	6.2	6.2	\	\
			Ʉ .		mg/m^3	20	24	21	22	\	\
					mg/m^3	24	29	25	26	50	
					kg/h	0.0183	0.0228	0.0206	0.0206	\	\
					m^3/h	914	950	979	948	\	\
			.	Ơ	№	6.2	6.3	6.2	6.2	\	\

					mg/m^3	12	14	11	12	\	\
					mg/m^3	14	17	13	15	30	
					kg/h	0.0110	0.0133	0.0108	0.0117	\	\
		5 17			m^3/h	1007	1020	1040	1022	\	\
				↻	№	7.2	7.3	7.4	7.3	\	\
					mg/m^3	14.3	13.9	14.1	14.1	\	\
					mg/m^3	18.1	17.8	18.1	18.0	20	
					kg/h	0.0144	0.0142	0.0147	0.0144	\	\
			⊔ .		m^3/h	1007	1020	1040	1022	\	\
				↻	№	7.2	7.3	7.4	7.3	\	\
					mg/m^3	19	19	17	18	\	\
					mg/m^3	24	24	22	23	50	
					kg/h	0.0191	0.0194	0.0177	0.0187	\	\
			.		m^3/h	1007	1020	1040	1022	\	\
				↻	№	7.2	7.3	7.4	7.3	\	\
					mg/m^3	18	20	17	18	\	\
					mg/m^3	23	26	22	24	30	
					kg/h	0.0181	0.0204	0.0177	0.0187	\	\
ω̈ ˆ 1#˜	P19-1	5 16			m^3/h	840	836	818	831	\	\
				↻	№	6.7	6.3	6.5	6.5	\	\
					mg/m^3	9.4	9.0	8.8	9.1	\	\
					mg/m^3	11.5	10.7	10.6	10.9	20	
					kg/h	7.90×10^{-3}	7.52×10^{-3}	7.20×10^{-3}	7.54×10^{-3}	\	\

			ʜ .		m³/h	840	836	818	831	\	\
				ʊ	№	7.2	7.3	7.4	7.3	\	\
					mg/m³	20	19	21	20	\	\
					mg/m³	25	23	25	24	50	
					kg/h	0.0168	0.0159	0.0172	0.0166	\	\
			.		m³/h	840	836	818	831	\	\
				ʊ	№	7.2	7.3	7.4	7.3	\	\
					mg/m³	12	11	9	11	\	\
					mg/m³	15	13	11	13	30	
					kg/h	0.0101	9.20×10^{-3}	7.36×10^{-3}	8.88×10^{-3}	\	\
		5 17			m³/h	589	549	647	595	\	\
				ʊ	№	6.6	6.5	6.3	6.5	\	\
					mg/m³	8.4	8.4	8.0	8.3	\	\
					mg/m³	10.2	10.1	9.5	9.9	20	
					kg/h	4.95×10^{-3}	4.61×10^{-3}	5.18×10^{-3}	4.91×10^{-3}	\	\
			ʜ .		m³/h	589	549	647	595	\	\
				ʊ	№	6.6	6.5	6.3	6.5	\	\
					mg/m³	13	12	11	12	\	\
					mg/m³	16	14	13	14	50	
					kg/h	7.66×10^{-3}	6.59×10^{-3}	7.12×10^{-3}	7.12×10^{-3}	\	\
			.		m³/h	589	549	647	595	\	\
				ʊ	№	6.6	6.5	6.3	6.5	\	\
					mg/m³	9	11	12	11	\	\

					mg/m^3	11	13	14	13	30	
					kg/h	5.30×10^{-3}	6.04×10^{-3}	7.76×10^{-3}	6.37×10^{-3}	\	\
					m^3/h	947	889	972	936	\	\
				Ơ	№	7.6	7.4	7.3	7.4	\	\
					mg/m^3	7.9	7.8	7.6	7.8	\	\
					mg/m^3	10.3	10.0	9.7	10.0	20	
					kg/h	7.48×10^{-3}	6.93×10^{-3}	7.39×10^{-3}	7.27×10^{-3}	\	\
			ʜ .		m^3/h	947	889	972	936	\	\
				Ơ	№	7.6	7.4	7.3	7.4	\	\
		5 16			mg/m^3	19	21	18	19	\	\
					mg/m^3	25	27	23	25	50	
					kg/h	0.0180	0.0187	0.0175	0.0181	\	\
ˆ 1#˜	P20-1				m^3/h	947	889	972	936	\	\
				Ơ	№	7.6	7.4	7.3	7.4	\	\
			.		mg/m^3	14	15	14	14	\	\
					mg/m^3	18	19	19	19	30	
					kg/h	0.0133	0.0133	0.0136	0.0134	\	\
					m^3/h	719	719	719	719	\	\
				Ơ	№	7.5	7.4	7.3	7.4	\	\
					mg/m^3	7.9	7.9	7.7	7.83	\	\
		5 17			mg/m^3	10.2	10.2	9.8	10.1	20	
					kg/h	5.68×10^{-3}	5.68×10^{-3}	5.54×10^{-3}	5.63×10^{-3}	\	\
			ʜ .		m^3/h	719	719	719	719	\	\

				Ơ	№	7.5	7.4	7.3	7.4	\	\
					mg/m^3	14	12	11	12	\	\
					mg/m^3	18	15	14	16	50	
					kg/h	0.0101	8.63×10^{-3}	7.91×10^{-3}	8.87×10^{-3}	\	\
					m^3/h	719	719	719	719	\	\
				Ơ	№	7.5	7.4	7.3	7.4	\	\
			.		mg/m^3	14	17	15	15	\	\
					mg/m^3	18	22	19	20	30	
					kg/h	0.0101	0.0122	0.0108	0.0110	\	\
					m^3/h	812	834	893	846	\	\
				Ơ	№	6.6	6.7	6.5	6.6	\	\
					mg/m^3	3.5	3.1	2.9	3.2	\	\
					mg/m^3	4.3	3.8	3.5	3.9	20	
					kg/h	2.84×10^{-3}	2.59×10^{-3}	2.59×10^{-3}	2.67×10^{-3}	\	\
					m^3/h	812	834	893	846	\	\
ˆ 1#˜	P21-2	5 16	ʜ .	Ơ	№	6.6	6.7	6.5	6.6	\	\
					mg/m^3	19	18	21	19	\	\
					mg/m^3	23	22	25	23	50	
					kg/h	0.0154	0.0150	0.0188	0.0164	\	\
					m^3/h	812	834	893	846	\	\
			.	Ơ	№	6.6	6.7	6.5	6.6	\	\
					mg/m^3	14	14	12	13	\	\
					mg/m^3	17	17	14	16	30	

					kg/h	0.0114	0.0117	0.0107	0.0113	\	\
		5 17			m^3/h	668	693	733	698	\	\
				Ơ	№	7.5	7.4	7.3	7.4	\	\
					mg/m^3	3.7	3.5	3.4	3.5	\	\
					mg/m^3	4.8	4.5	4.3	4.5	20	
					kg/h	2.47×10^{-3}	2.43×10^{-3}	2.49×10^{-3}	2.46×10^{-3}	\	\
			ʜ .		m^3/h	668	693	733	698	\	\
				Ơ	№	7.5	7.4	7.3	7.4	\	\
					mg/m^3	20	19	21	20	\	\
					mg/m^3	26	24	27	26	50	
					kg/h	0.0134	0.0132	0.0154	0.0140	\	\
			.		m^3/h	668	693	733	698	\	\
				Ơ	№	7.5	7.4	7.3	7.4	\	\
					mg/m^3	14	12	14	13	\	\
					mg/m^3	18	15	18	17	30	
					kg/h	9.35×10^{-3}	8.32×10^{-3}	0.0103	9.31×10^{-3}	\	\
^ 2#˜	P21-3	5 16			m^3/h	947	889	972	936	\	\
				Ơ	№	7.1	7.2	7.3	7.2	\	\
					mg/m^3	2.8	2.8	2.6	2.7	\	\
					mg/m^3	3.5	3.6	3.3	3.5	20	
					kg/h	2.65×10^{-3}	2.49×10^{-3}	2.53×10^{-3}	2.56×10^{-3}	\	\
			ʜ .		m^3/h	947	889	972	936	\	\
				Ơ	№	7.1	7.2	7.3	7.2	\	\

					mg/m^3	14	13	10	12	\	\
					mg/m^3	18	16	13	16	50	
					kg/h	0.0133	0.0116	9.72×10^{-3}	0.0115	\	\
					m^3/h	947	889	972	936	\	\
				C	№	7.1	7.2	7.3	7.2	\	\
			.		mg/m^3	12	14	14	13	\	\
					mg/m^3	15	18	18	17	30	
					kg/h	0.0114	0.0124	0.0136	0.0125	\	\
					m^3/h	955	971	979	968	\	\
				C	№	7.2	7.2	7.2	7.2	\	\
					mg/m^3	2.5	2.0	1.9	2.1	\	\
					mg/m^3	3.2	2.5	2.4	2.7	20	
					kg/h	2.39×10^{-3}	1.94×10^{-3}	1.86×10^{-3}	2.06×10^{-3}	\	\
					m^3/h	955	971	979	968	\	\
				C	№	7.2	7.2	7.2	7.2	\	\
		5 17	ъ .		mg/m^3	14	13	14	14	\	\
					mg/m^3	18	16	18	17	50	
					kg/h	0.0134	0.0126	0.0137	0.0132	\	\
					m^3/h	955	971	979	968	\	\
				C	№	7.2	7.2	7.2	7.2	\	\
			.		mg/m^3	14	14	15	14	\	\
					mg/m^3	18	18	19	18	30	
					kg/h	0.0134	0.0136	0.0147	0.0139	\	\

kầ Ţ

				ʒ Ḥ							
ˆ				O	ṕ	ɣ β	w̄	ʁ	ˆˆ		‰ ỵ	E
						m^3/h	24262	23806	24502	24190	\	\
						mg/m^3	3.7	3.5	3.5	3.6	\	\
	5	18				mg/m^3	3.7	3.5	3.5	3.6	120	
						kg/h	0.0898	0.0833	0.0858	0.0863	3.5	
P22-1						m^3/h	24986					
	5	19										

Ţ

ˆ 5#˜

3 /

/ /

/

/

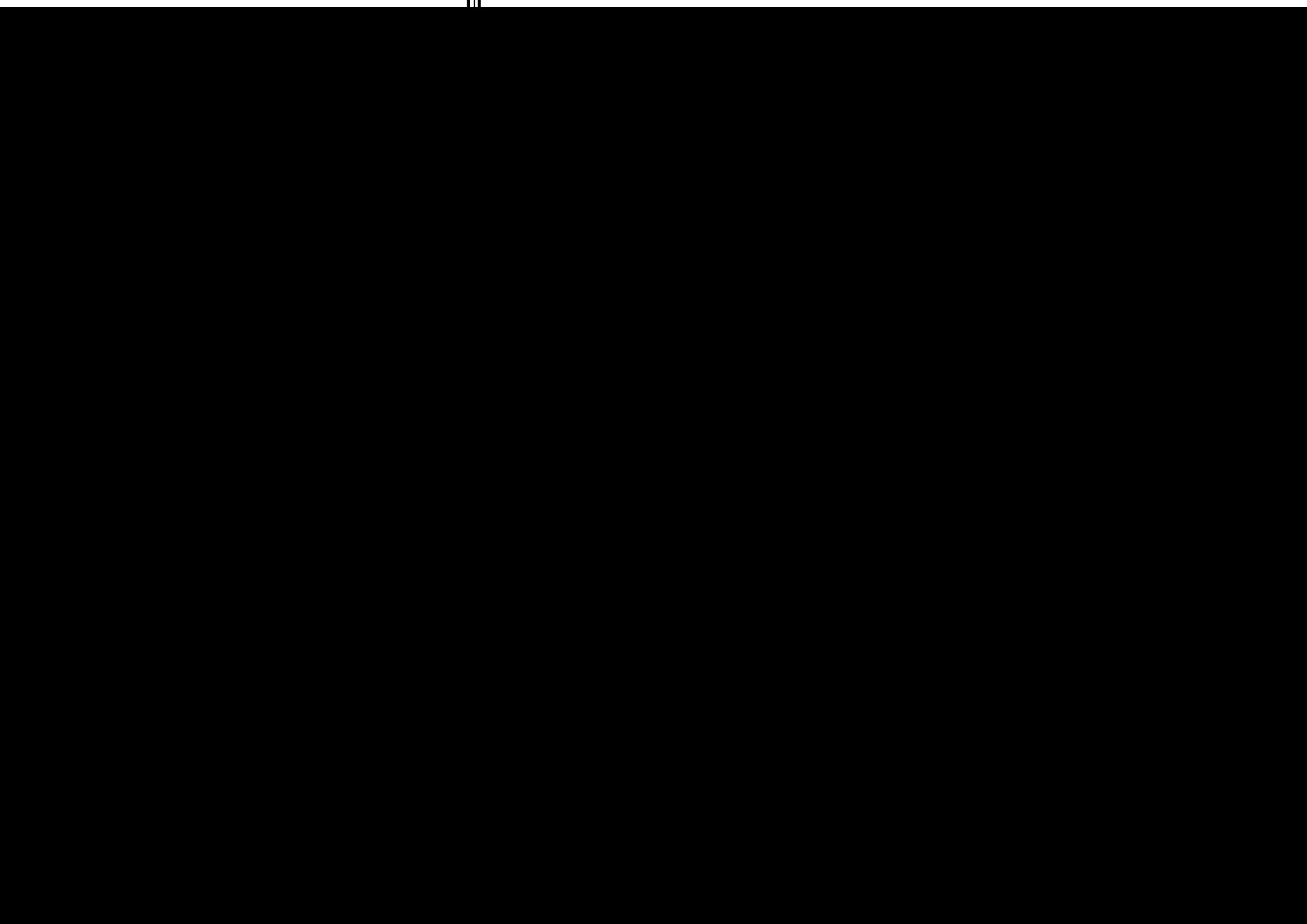

		mg/m^3	3.1	3.4	3.5	3.3	120	
		kg/h	0.0767	0.0816	0.0859	0.0814	3.5	
		m^3/h	24409	24222	25154	24595	\	\
5	16	mg/m^3	3.1	3.5	3.2			

					mg/m³	2.4	2.3	2.4	2.4	\	\
					mg/m³	2.4	2.3	2.4	2.4	120	
					kg/h	0.0644	0.0631	0.0683	0.0653	3.5	
ˆ 1#˜	P28-1	5 15			m³/h	29752	30302	31025	30360	\	\
					mg/m³	4.3	4.1	4.0	4.1	\	\
					mg/m³	4.3	4.1	4.0	4.1	120	
					kg/h	0.128	0.124	0.124	0.125	3.5	
		5 16			m³/h	30072	30611	30889	30524	\	\
					mg/m³	5.0	4.6	4.6	4.7	\	\
					mg/m³	5.0	4.6	4.6	4.7	120	
					kg/h	0.150	0.141	0.142	0.144	3.5	
ˆ 2#˜	P29-1	5 15			m³/h	30294	37175	36735	34735	\	\
					mg/m³	4.7	5.2	5.0	5.0	\	\
					mg/m³	4.7	5.2	5.0	5.0	120	
					kg/h	0.142	0.193	0.184	0.173	3.5	
		5 16			m³/h	30224	31004	31153	30794	\	\
					mg/m³	5.8	5.7	5.8	5.8	\	\
					mg/m³	5.8	5.7	5.8	5.8	120	
					kg/h	0.175	0.177	0.181	0.178	3.5	
ˆ 3#˜	P30-1	5 15			m³/h	31473	31622	31608	31568	\	\
					mg/m³	5.5	5.2	5.4	5.4	\	\
					mg/m³	5.5	5.2	5.4	5.4	120	
					kg/h	0.173	0.164	0.171	0.169	3.5	

		5 16			m^3/h	32101	32142	32208	32150	\	\
					mg/m^3	5.5	4.9	4.7	5.0	\	\
					mg/m^3	5.5	4.9	4.7	5.0	120	
					kg/h	0.177	0.157	0.151	0.162	3.5	
ˆ 4#˜	P31-1	5 15			m^3/h	32639	32458	32434	32510	\	\
					mg/m^3	5.7	5.9	6.3	6.0	\	\
					mg/m^3	5.7	5.9	6.3	6.0	120	
					kg/h	0.186	0.192	0.204	0.194	3.5	
		5 16			m^3/h	32427	32637	32815	32626	\	\
					mg/m^3	7.3	7.4	7.3	7.3	\	\
					mg/m^3	7.3	7.4	7.3	7.3	120	
					kg/h	0.237	0.242	0.240	0.239	3.5	

m à

ɕ Ḥ											
	ˆ		O	ṗ	٧ β	₩	ʜ ᴜ	⁂		‰ ẏ	ᴇ
	P32-1	5 18			m^3/h	35611	35956	36070	35879	\	\
					mg/m^3	3.5	3.8	3.5	3.6	\	\
					mg/m^3	3.5	3.8	3.5	3.6	120	
					kg/h	0.125	0.137	0.126	0.129	3.5	
		5 19			m^3/h	35936	36151	35956	36014	\	\
					mg/m^3	4.0	3.8	3.6	3.8	\	\
					mg/m^3	4.0	3.8	3.6	3.8	120	

					kg/h	0.144	0.137	0.129	0.137	3.5	
	P32-2	5 18			m^3/h	33113	32839	32839	32930	\	\
					mg/m^3	2.9	2.7	2.6	2.7	\	\
					mg/m^3	2.9	2.7	2.6	2.7	120	
					kg/h	0.0960	0.0887	0.0854	0.0900	3.5	
		5 19			m^3/h	33189	34065	33800	33685	\	\
					mg/m^3	2.8	2.4	2.3	2.5	\	\
					mg/m^3	2.8	2.4	2.3	2.5	120	
					kg/h	0.0929	0.0818	0.0777	0.0841	3.5	

n à

ɛ Ḥ											
	˝		O	ṗ	ɣ β	₩	ʜ ᴗ	ˆ˜		‰ ẏ	ᴇ
ˆ 1#˜	P33-1	5 17			m^3/h	23591	25193	25850	24878	\	\
					mg/m^3	3.9	3.4	3.5	3.6	\	\
					mg/m^3	3.9	3.4	3.5	3.6	120	
					kg/h	0.0920	0.0857	0.0905	0.0894	5.9	
		5 18			m^3/h	25609	25174	26257	25680	\	\
					mg/m^3	3.8	3.6	3.3	3.6	\	\
					mg/m^3	3.8	3.6	3.3	3.6	120	
					kg/h	0.0973	0.0906	0.0866	0.0915	5.9	
	P33-2	5 17			m^3/h	25208	25867	25434	25503	\	\
					mg/m^3	3.2	3.1	3.4	3.2	\	\

				mg/m^3	3.2	3.1	3.4	3.2	120	
				kg/h	0.0807	0.0802	0.0865	0.0824	5.9	
				m^3/h	26053	26267	25840	26053	\	\
				mg/m^3	3.2	3.1	3.3	3.2	\	\
		5	18	mg/m^3	3.2	3.1	3.3	3.2	120	
				kg/h	0.0834	0.0814	0.0853	0.0834	5.9	
				m^3/h	24224	24676	23993	24298	\	\
				mg/m^3	5.3	5.4	5.7	5.5	\	\
		5	17	mg/m^3	5.3	5.4	5.7	5.5	120	
				kg/h	0.128	0.133	0.13/			
	P34-1									

ˆ 2#˜

o ầ .

ˆ			Ọ	ṕ	ɿ β	w̄	ʁ	ˆˆ		‰ Ỵ	E
					m^3/h	24353	24509	24811	24558	\	\
	5	17			mg/m^3	2.9	3.0	2.8	2.9	\	\
					mg/m^3	2.9	3.0	2.8	2.9	120	
P35-1					kg/h	0.0706	0.0735	0.0695	0.0712	5.9	
					m^3/h	24615	24718	24811	24715	\	\
	5	18			mg/m^3	3.2	2.9	3.1	3.1	\	\
					mg/m^3	3.2	2.9	3.1	3.1	120	
					kg/h	0.0788	0.0717	0.0769	0.0758	5.9	
ˆ 1#˜					m^3/h	27614	27063	27465	27381	\	\
	5	17			mg/m^3	2.4	2.7	3.0			/
P35-2											

					kg/h	0.0711	0.0652	0.0709	0.0691	5.9	
		5 18			m^3/h	29499	29548	29668	29572	\	\
					mg/m^3	2.5	2.4	2.4	2.4	\	\
					mg/m^3	2.5	2.4	2.4	2.4	120	
					kg/h	0.0737	0.0709	0.0712	0.0720	5.9	
	P36-2	5 17			m^3/h	22790	24131	23584	23502	\	\
					mg/m^3	2.1	1.7	1.7	1.8	\	\
					mg/m^3	2.1	1.7	1.7	1.8	120	
					kg/h	0.0479	0.0410	0.0401	0.0430	5.9	
		5 18			m^3/h	24314	24566	24855	24578	\	\
					mg/m^3	2.0	2.1	1.9	2.0	\	\
					mg/m^3	2.0	2.1	1.9	2.0	120	
					kg/h	0.0486	0.0516	0.0472	0.0491	5.9	

p à Ð ɨ ɨ à

ɛ Ḥ

ˆ O ṗ ɣ ß ₩ ʜ ◌̂◌̂ ‰ Ỵ ᴇ

					m^3/h	25026	24457	27413	25632	\	\
					mg/m^3	0.031	0.029	0.025	0.028	\	\
Ð ɨ ɨ	P37	5	13		mg/m^3	0.031	0.029	0.025	0.028	1	
					kg/h	7.76×10^{-4}	7.09×10^{-4}	6.85×10^{-4}	7.23×10^{-4}	0.2	

					mg/m^3	0.413	0.274	0.174	0.287	5	
					kg/h	0.0103	6.70×10^{-3}	4.77×10^{-3}	7.27×10^{-3}	0.6	
					m^3/h	25026	24457	27413	25632	\	\
					mg/m^3	0.471	0.449	0.222	0.381	\	\
					mg/m^3	0.471	0.449	0.222	0.381	15	
					kg/h	0.0118	0.0110	6.09×10^{-3}	9.62×10^{-3}	0.9	
			VOCs		m^3/h	25026	24457	27413	25632	\	\
					mg/m^3	2.01	2.09	2.25	2.12	\	\
					mg/m^3	2.01	2.09	2.25	2.12	60	
					kg/h	0.0503	0.0511	0.0617	0.0544	3.4	
		5 14			m^3/h	26657	26592	27446	26898	\	\
					mg/m^3	0.034	0.019	0.025	0.026	\	\
					mg/m^3	0.034	0.019	0.025	0.026	1	
					kg/h	9.06×10^{-4}	5.05×10^{-4}	6.86×10^{-4}	6.99×10^{-4}	0.2	
					m^3/h	26657	26592	27446	26898	\	\
					mg/m^3	0.559	0.373	0.370	0.434	\	\
					mg/m^3	0.559	0.373	0.370	0.434	5	
					kg/h	0.0149	9.92×10^{-3}	0.0102	0.0117	0.6	
					m^3/h	26657	26592	27446	26898	\	\
					mg/m^3	0.646	0.434	0.201	0.427	\	\
					mg/m^3	0.646	0.434	0.201	0.427	15	
					kg/h	0.0172	0.0115	5.52×10^{-3}	0.0114	0.9	
			VOCs		m^3/h	26657	26592	27446	26898	\	\

					mg/m³	1.45	1.39	1.50	1.45	\	\
					mg/m³	1.45	1.39	1.50	1.45	60	
					kg/h	0.0387	0.0370	0.0412	0.0389	3.4	

qà Ð ر˜ ˘ ر ِ ٌ RS50˜

ج Ḥ											
	ِ		O	ṕ	١ β	₩	ʜ	◌̂		‰ Ỵ	ᴇ
					m³/h	880	882	895	886	\	\
				Ơ	№	6.9	6.8	6.7	6.8	\	\
					mg/m³	4.1	4.0	4.4	4.2	\	\
					mg/m³	5.1	4.9	5.4	5.1	20	
					kg/h	3.61×10⁻³	3.53×10⁻³	3.94×10⁻³	3.69×10⁻³	\	\
					m³/h	880	882	895	886	\	\
				Ơ	№	6.9	6.8	6.7	6.8	\	\
Ð ر	P38	5 18	ʜ .		mg/m³	18	17	19	18	\	\
					mg/m³	22	21	23	22	50	
					kg/h	0.0158	0.0150	0.0170	0.0159	\	\
					m³/h	880	882	895	886	\	\
				Ơ	№	6.9	6.8	6.7	6.8	\	\
			.		mg/m³	11	12	12	12	\	\
					mg/m³	14	15	15	15	30	
					kg/h	9.68×10⁻³	0.0106	0.0107	0.0103	\	\
		5 19			m³/h	896	865	874	878	\	\

				Ƨ	№	6.5	6.6	6.7	6.6	\	\
					mg/m^3	4.5	4.9	4.6	4.7	\	\
					mg/m^3	5.4	6.0	5.6	5.7	20	
					kg/h	4.03×10^{-3}	4.24×10^{-3}	4.02×10^{-3}	4.10×10^{-3}	\	\
			ԧ .		m^3/h	896	865	874	878	\	\
				Ƨ	№	6.5	6.6	6.7	6.6	\	\
					mg/m^3	18	17	21	19	\	\
					mg/m^3	22	21	26	23	50	
					kg/h	0.0161	0.0147	0.0184	0.0164	\	\
			.		m^3/h	896	865	874	878	\	\
				Ƨ	№	6.5	6.6	6.7	6.6	\	\
					mg/m^3	13	13	11	12	\	\
					mg/m^3	16	16	13	15	30	
					kg/h	0.0116	0.0112	9.61×10^{-3}	0.0108	\	\

r ầ ˆ خ ˜

ج Ḥ											
	ˆ		O	ṕ	ɣ β	w̄	ԧ	̂ ̂ ̂		‰ Ṿ	E
	P39	5 18			m^3/h	1930	1998	2044	1991	\	\
					mg/m^3	1.9	1.5	1.4	1.6	\	\
					mg/m^3	1.9	1.5	1.4	1.6	20	
					kg/h	3.67×10^{-3}	3.00×10^{-3}	2.86×10^{-3}	3.18×10^{-3}	\	\
		5 19			m^3/h	1963	1974	1981	1973	\	\

					mg/m³	1.7	1.5	1.6	1.6	\	\
					mg/m³	1.7	1.5	1.6	1.6	20	
					kg/h	3.34×10^{-3}	2.96×10^{-3}	3.17×10^{-3}	3.16×10^{-3}	\	\

s à Ů ^ 800kw˘ ~

ɕ Ḥ											
	ˊ		O	ṗ	ɣ ß	₩	ʜ ᴗ	⁂		‰ ẏ	ᴇ
Ů	P40	5 17			m³/h	1470	1547	1572	1530	\	\
					mg/m³	14.4	12.8	13.1	13.4	\	\
					mg/m³	14.4	12.8	13.1	13.4	120	
					kg/h	0.0212	0.0198	0.0206	0.0205	\	\
			ʜ ᴗ .		m³/h	1470	1547	1572	1530	\	\
					mg/m³	248	239	241	243	\	\
					mg/m³	248	239	241	243	550	
					kg/h	0.365	0.370	0.379	0.371	\	\
			.		m³/h	1470	1547	1572	1530	\	\
					mg/m³	214	211	209	211	\	\
					mg/m³	214	211	209	211	240	
					kg/h	0.315	0.326	0.329	0.323	\	\
		5 18			m³/h	1564	1570	1570	1568	\	\
					mg/m³	15.2	15.4	15.8	15.5	\	\
					mg/m³	15.2	15.4	15.8	15.5	120	
					kg/h	0.0238	0.0242	0.0248	0.0243	\	\

					m^3/h	1564	1570	1570	1568	\	\
					mg/m^3	232	233	228	231	\	\
					mg/m^3	232	233	228	231	550	
					kg/h	0.363	0.366	0.358	0.362	\	\
					m^3/h	1564	1570	1570	1568	\	\
					mg/m^3	215	219	217	217	\	\
					mg/m^3	215	219	217	217	240	
					kg/h	0.336	0.344	0.341	0.340	\	\

E '

˘ ˬ خ à à ˆ P2~4˜ à à ʉ à VOCsˆ ˀ

˜ غ ... ê ضه نھ ŭ ‰ Ìˆ DB51/2377-2017˜ 3 Ţ └ ʒ ‰

ẏ˘ ˆ P4˜ ʉ . à . à ... ê ‰Ì GB13271-2014˜

3 Ţ ‰ ẏ Â ' ˆ P1˜ à ќ خ ˆ P5-1 à P5-2˜ à ŭ ˆ P6-1 à P6-2 à P7-1 à P7-2˜ à

ˆ P12 à P13 à P14˜ à ɒ خ ˆ P37˜ à à ʉ à VOCs غ

... ê ضه نھ ŭ ‰ Ìˆ DB51/2377-2017˜ 3 Ţ └ ‰ ẏ Â خ ˆ P 10-1 à P 10-2 à

P 11-1 à P 11-2 à P 39˜ à ˬ ˆ P 22-1 à P 22-2 à P 23-1 à P 23-2 à P 26-1 à P 26-2 à P 27-1 à P 27-2 à P28-1 à P 29-1 à P 30-1 à P 31-1 à

P 32-1 à P 32-2 à P 33-1 à P 33-2 à P 34-1 à P 34-2 à P 35-1 à P 35-2 à P 36-1 à P 36-2˜ ï̈

شخ ... ê ... ‰ Ìˆ GB16297-1996˜ 2 Ţ ʉ ‰ ẏ Â ŭ ˆ P 40˜ à

ʉ . à . ... ê ... ‰ Ì GB16297-1996˜ 2 Ţ ʉ ‰ ẏ Â ڭ P15-1 à

P15-2 ầ P15-3 ầ P16-1 ầ P17-1 ầ P17-2 ầ P18-1 ầ P18-2 ầ P19-1 ầ P20-1 ầ P21-2 ầ P21-3 ầ P38˜ ầ Ʉ .

ê ‰ Ìˆ GB13271-2014˜ 3 Ţ ‰ ṿ˘ . ê

˛ 2017 κ Ͱ Ìˆ ₱– 2017⁄ 47˚ ˜ Â

ˆ 2˜

ъ 9-1˜ 9.2-1 Â

9.2-1

Ḥ									
		β O	₩	ʜ	⁞⁞	ض	ỿ	‰ ỿ	E
ˆ mg/m³˜	5 13	Ķ. ᵾ ᴎ ˆ 1#˜	0.200	0.184	0.167	0.200	0.267	1.0	
		Ķ ᴎ ᵾ ˆ 2#˜	0.234	0.267	0.217	0.250			
		ᴎ ᵾ ˆ 3#˜	0.184	0.200	0.217	0.200			
		ᵾ ˆ 4#˜	0.234	0.217	0.251	0.217			
		. ᵾ ˆ 5#˜	0.267	0.251	0.267	0.234			
		Ķ. ᵾ ᴎˆ 10#˜	0.217	0.184	0.234	0.200			
	5 14	Ķ. ᵾ ᴎ ˆ 1#˜	0.217	0.184	0.200	0.184	0.317		
		Ķ ᴎ ᵾ ˆ 2#˜	0.250	0.267	0.284	0.267			
		ᴎ ᵾ ˆ 3#˜	0.200	0.217	0.217	0.200			
		ᵾ ˆ 4#˜	0.250	0.267	0.234	0.250			
		. ᵾ ˆ 5#˜	0.284	0.317	0.301	0.284			
		Ķ. ᵾ ᴎˆ 10#˜	0.200	0.167	0.200	0.184			
ʜ . ˆ mg/m³˜	5 13	Ķ. ᵾ ᴎ ˆ 1#˜	0.043	0.052	0.061	0.038	0.068	0.40	
		Ķ ᴎ ᵾ ˆ 2#˜	0.068	0.048	0.054	0.060			
		ᴎ ᵾ ˆ 3#˜	0.029	0.038	0.041	0.045			
		ᵾ ˆ 4#˜	0.059	0.054	0.057	0.066			
		. ᵾ ˆ 5#˜	0.030	0.035	0.044	0.054			
		Ķ. ᵾ ᴎˆ 10#˜	0.059	0.054	0.049	0.046			

	5 14	Қ. ʊ ʌ ˆ 1#˜	0.041	0.051	0.049	0.037	0.071		
		Қ ʌ ʊ ˆ 2#˜	0.060	0.040	0.054	0.071			
		ʌ ʊ ˆ 3#˜	0.048	0.036	0.046	0.053			
		ʊ ˆ 4#˜	0.063	0.057	0.053	0.047			
		. ʊ ˆ 5#˜	0.037	0.041	0.045	0.036			
		Қ. ʊ ʌˆ 10#˜	0.067	0.064	0.057	0.049			
. ˆ mg/m³˜	5 13	Қ. ʊ ʌ ˆ 1#˜	0.034	0.028	0.029	0.029	0.042	0.12	
		Қ ʌ ʊ ˆ 2#˜	0.019	0.036	0.042	0.030			
		ʌ ʊ ˆ 3#˜	0.035	0.042	0.035	0.041			
		ʊ ˆ 4#˜	0.032	0.034	0.040	0.025			
		. ʊ ˆ 5#˜	0.025	0.026	0.027	0.029			
		Қ. ʊ ʌˆ 10#˜	0.033	0.028	0.035	0.038			
	5 14	Қ. ʊ ʌ ˆ 1#˜	0.032	0.035	0.035	0.036	0.042		
		Қ ʌ ʊ ˆ 2#˜	0.028	0.025	0.021	0.025			
		ʌ ʊ ˆ 3#˜	0.035	0.039	0.036	0.033			
		ʊ ˆ 4#˜	0.029	0.027	0.033	0.034			
		. ʊ ˆ 5#˜	0.022	0.029	0.035	0.042			
		Қ. ʊ ʌˆ 10#˜	0.035	0.040	0.035	0.042			
VOCs ˆ mg/m³˜	5 13	ʌ ʊ ʌ ˆ 6#˜	0.48	0.43	0.34	0.32	0.56	2.0	
		ʌ ʊ ʌ ˆ 7#˜	0.39	0.46	0.40	0.43			
		ʌ ʊ ʌ ˆ 8#˜	0.43	0.32	0.30	0.34			
		ʌ ʊ ʌ ˆ 9#˜	0.56	0.53	0.42	0.46			
		Қ. ʊ ʌˆ 10#˜	0.50	0.37	0.39	0.43			
	5 14	ʌ ʊ ʌ ˆ 6#˜	0.69	0.46	0.37	0.41	0.78		
		ʌ ʊ ʌ ˆ 7#˜	0.48	0.37	0.42	0.37			

ㅓ ㅇ ㅓ ^ 8#˜ 0.55 0

\	\	‰ ṿ	20
\	\	E	

E '

ˇ ṿ ê ‰ Ìˆ GB14554-93˜ 1 Ţ ƕ

‰ ṿ Â

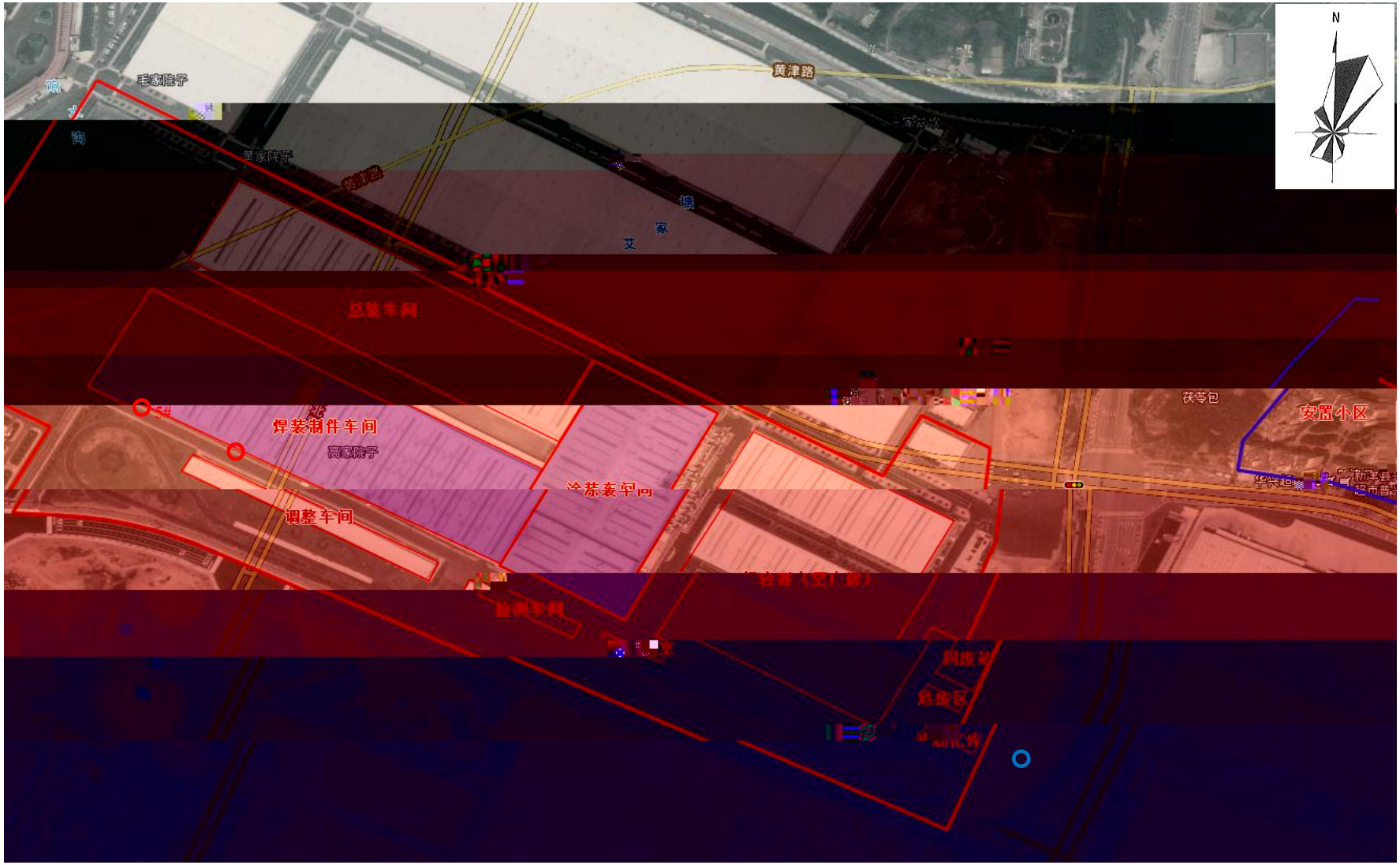

图 9-2

9.2.2.3 ٨ كل

9.2-3 كل

ϒ β' dB(A)

	˜								
				‰ γ	E			‰ γ	E
05 13	1#	11:02~11:07	57	65		22:04~22:09	46	55	
		14:03~14:08	58	65		23:05~23:10	47	55	
	2#	11:12~11:17	55	65		22:11~22:16	46	55	
		14:11~14:16	56	65		23:16~23:21	46	55	
	3#	11:29~11:34	50	65		22:30~22:35	48	55	
		14:29~14:34	50	65		23:36~23:41	48	55	
	4#	11:37~11:42	53	65		22:41~22:46	47	55	
		14:37~14:42	53	65		23:47~23:52	47	55	
	5#	11:46~11:51	62	65		22:48~22:53	52	55	
		14:46~14:51	61	65		23:58~00:03 ˆ ˜	52	55	
	6#	12:07~12:12	51	65		22:55~23:00	46	55	
		15:06~15:11	50	65		00:09 ˆ ˜ ~00:14 ˆ ˜	46	55	
05 14	1#	11:08~11:13	50	65		22:02~22:07	48	55	
		14:03~14:08	50	65		23:02~23:07	48	55	
	2#	11:15~11:20	52	65		22:12~22:17	49	55	
		14:10~14:15	52	65		23:11~23:16	49	55	
	3#	11:30~11:35	50	65		22:22~22:27	46	55	

	ˆ								
				‰ ɣ	E			‰ ɣ	E
		14:24~14:29	50	65		23:22~23:27	46	55	
	4#	11:37~11:42	50	65		22:33~22:38	47	55	
		14:31~14:36	51	65		23:32~23:37	47	55	
	5#	11:45~11:50	60	65		22:44~22:49	53	55	
		14:39~14:44	59	65		23:43~23:48	53	55	
	6#	11:58~12:03	54	65		22:53~22:58	47	55	
		14:53~14:58	54	65		23:53~23:58	46	55	

E ˈ

ˇ ʌ كل à ṿ ̤ ê ʒ ɔ ʒ ʌ كل ‰ Ìˆ GB12348-2008˜ 3 ‰Â

9.2.2.4 ﻫﻧ ^ ~ r

ﻫﻧ^ ~ r ´ ₩ غ ↰ Â

₩ h ч └ Ð غ ^ S1~ à

^ S2 à S3 à S4~ ˇ ^ S6~ ˇ

Ⴏ ´ ^ S8~ ˇ ɣ ĭ Ⴏ ↰ ﻫجي^ S14~ Â ỉ Ţ

à à à Ⴏ ´ شخ№ U ڤ ﹍ ≠ ˇ

ﻫجي U ↰ ₩ Â

↰ h ч ƠƠ Ơ à ^ S5~ à خ

ƠƠ ^ S7~ à ^ S12~ ˇ ŋ ↰ Ⴏ ќƠƠ

^ S9-1~ ˇ Ơ à ^ S9-2~ ˇ

خ à ŭ ƠƠ ^ S10~ à ^ S11~ Â ƠƠ ↰

№ U G ↰ ˇ ỉ Ţ Ơ à Ь ﻫجي₩ ´

↰ ˇ ´ ضم . ´ ̀Ẽ ˇ

ỉ φ ↰ شخ ´ ضم Ţ ̀Ẽ Â

. ^ **S13-1~** غ . ^ **S13-2~** ضي

⌠ ﻫﻧ r ≢ ↰ ≢ ˇ ╠ ↰

ˇ ´ ضم Ţ ̀Ẽ Â

↰ ´ Ơ ضي ↰ ↰ ṕ˘ ỉ №↰ ˇ

ˇ └ ↰ └ Â↰ ضي Ạ ˇ

ą Ⅰ' HDPE + o حى Ⴇ˘ Ů 1.0 ¦ 10^{-10}cm/s Â

ﻫﻧ r ƠƠ ĭ ’ 9.2-4 Â

9.2-4 ﻫﻧ r ƠƠ ĭ ’

⁼	O	≢	
1	^ S1~	₩	U ڤ ﹍ ≠
2	Ⱪ à ^ S2~4~		
3	^ S6~		
4	Ⴏ ´ ^ S8~		
5	ﻫجي^ S14~		↰
6	Ơ à ^ S5~	↰	Ь ﻫجي₩ ´ ↰
7	^ S12~		ضم . ´ ̀Ẽ
8	^ S7~		ضم Ţ

9	ˆ S9-1˜		ˋE˜
10	à ˆ S9-2˜		
11	ˆ S10˜		
12	ˆ S11˜		
13	. ˆ S13-1˜	╟	
14	. ˆ S13-2˜	˥ β ˥ ≢ ˘ ˥	

9.2.2.5

ˆ 1˜ L

ï̆ L 9.2-5 Â

9.2-5

≢		ṿ ˆ t/a˜	ṿ ˆ t/a˜	100% ' Й̧ ˆ t/a˜
	SO_2	2.95	2.95	0.245
	NO_X	3.31	3.31	0.212
		1.64	1.64	1.629
	ȵ	1.58	1.58	0.624
	ǖ	13.29	13.287	3.832
	.	7.61ˆ ˜ ˜ 33.26ˆ ₮ ˥˜	7.61ˆ ˜ ˜	6.0855ˆ ₮ ˥˜
		0.76ˆ ˜ ˜ 1.21ˆ ₮ ˥˜	0.76ˆ ˜ ˜	0.1342ˆ ₮ ˥˜
		1.03	1.03	0.6007
	.	0.16	0.16	0.0478
		0.001	0.001	₮

ˆ 3˜ ˥ β ǖ

ê ضم ﻫ ǖ ‰ Ì ˆ DB51/2377-2017˜ Ţ

2018 1 1 ˘ L ο ʒ ᵃᵒ 7 ˥ β

VOCs ṿ Â

˥ β VOCs ˘ Й̧ '

F T / S

Ţ' F—— ˥ β VOCs ˘ g/m²'

T—— VOCs ˘ g'

S—— ˘ m² Â

ṕ ҵ 1143m²/h˘ VOCs

ҵ 2.4kg/h˘ ↕ Ŧ ҵ β ǖ

ҵ 2.1g/m²˘ ... ê ضم ھ ǖ ‰ Ì

ˆ DB51/2377-2017˜ L ο ʒ ° 7 ҵ β

VOCs ṿˆ 150 g/m²˜ Â

9.3 ǯ

شخ ∫ ‰˘ Ш ǯ Â

10

10.1 Ḡ

10.1.1 Ḡ

˘ Ӈ Â

10.1-1

a ȁ ǐ							
	.	Ɲ .		/			
	34.5%	37%	70.5%	/			
b ȁ ǐ							
	.	Ɲ .			.		/
	41%	40%	71%	58%	37.5%	31%	/
c ȁ ...							
	.	Ɲ .			.		⌟
	74.5%	72.5%	92%	91.5%	37.5%	35%	87.5%
		⌉			, - ҩ	-ҩ	/
	85.5%	56.5%	87.5%	83%	81%	91%	/

10.1.2

1 ȁ ˈ

˘ Ŧο ȁ ȁ

ʏ ɢ ê ˜ ... Ӈ ‰ Ì ˆ GB/T31962-2015˜ 1

Ţ B ‰ ṿ˘ ǐ φ شخ ... ê ... ‰ Ì ˆ GB8978-1996˜

4 Ŧ ‰ ṿ’ ο ȁ ʏ

G ê ˜ ﻫ Й ‰ Ì GB/T31962-2015˜ 1 Ţ B ‰ ų˘
ì φ ﺵ ... ê ... ‰ Ìˆ GB8978-1996˜ 4 Ţ ‰ ų Â
2 à
ˆ 1˜ '
˘ Ų خ à à ˆ P2~4˜
à à ʋ à VOCŝ ɣ ˜ ɨ
... ê ﺿ ﻫ ŭ ‰ˆÌ DB51/2377-2017˜
3 Ţ └ ş ‰ ų˘ ˆ P4˜ ʋ .
à . à ... ê ‰ Ì
ˆ GB13271-2014˜ 3 Ţ ‰ ų Â ' ˆ P1˜ à ќ خ
ˆ P5-1 à P5-2˜ à ŭ ˆ P6-1 à P6-2 à P7-1 à P7-2˜ à
ˆ P12 à P13 à P14˜ à Ð خ ˆ P37˜ à
à ʋ à VOCs ɨ ... ê ﺿ ﻫ
ŭ ‰ Ìˆ DB51/2377-2017˜ 3 Ţ └ ‰ ų Â
خ ˆ P 10-1 àP 10-2 àP 11-1 àP 11-2 àP 39˜ à Ų ˆ P 22-1 àP 22-2 à
P 23-1 àP 23-2 àP 26-1 àP 26-2 àP 27-1 àP 27-2 àP28-1 àP 29-1 àP 30-1 àP 31-1 à
P 32-1 àP 32-2 àP 33-1 àP 33-2 àP 34-1 àP 34-2 àP 35-1 àP 35-2 àP 36-1 àP 36-2˜
ĭ ﺵ ... ê
... ‰ Ìˆ GB16297-1996˜ 2 Ţ ʋ ‰ ų Â ŭ ˆ P 40˜
à ʋ . à . ... ê
... ‰ Ìˆ GB16297-1996˜ 2 Ţ ʋ ‰ ų Â ﺝ
ˆ P15-1 à P15-2 à P15-3 à P16-1 à P17-1 à P17-2 à P18-1 à P18-2 à P19-1 à P20-1 à
P21-2 à P21-3 à P38˜ à ʋ .
... ê ‰ Ìˆ GB13271-2014˜ 3 Ţ ‰ ų˘
. ... ê ˩ 2017 к Ꮒ Ì
ˆ ₱– 2017⁄ 47˝ ˜ Â
ˆ 2˜ '
˘ à ʋ . à
. ų ... ê ... ‰ Ìˆ GB16297-1996˜

2 Ţ ‰’ VOCs à à à ʜ ꜝ ê ضم ﻫ

ŭ ‰ Ì ˆ DB51/2377-2017˜ 5 Ţ

‰’ ỵ ꜝ ê ‰ Ì

ˆ GB14554-93˜ 1 Ţ ʜ ‰ ỵ Â

3 à ﻙ

˘ ∧ ﻙ à ỵ ꜝ ê ʒ ο ʒ

∧ ﻙ ‰ Ì ˆ GB12348-2008˜ 3 ‰ Â

4 à ﻫ r

ºº ﻫ ˆ ˜ r ´ ₩ غ ↰ Â

₩ ʜ ч └ Ð غ ºº ˆ S1˜ à

ˆ S2 à S3 à S4˜ ˘ ºº ˆ S6˜ ˘ ºº

ﻱ ´ ˆ S8˜ ˘ ץ ﻱ ﻱ ∧ ºº ﻋﺠﻲ ˆ S14˜ Â ỉ Ţ

à à à ﻱ ´ شخ№ U ﻍ ꜝ ≠ ˘

ﻋﺠﻲ U ↰ ₩ Â

↰ ʜ ч ºº Ơ à ˆ S5˜ à خ

ºº ˆ S7˜ à ˆ S12˜ ˘ ŋ ∧ ﻱ Ќºº

ˆ S9-1˜ ˘ Ơ à ˆ S9-2˜ ˘

خ à ŭ ºº ˆ S10˜ à ˆ S11˜ Â ºº ↰

№ U ɢ ↰ ˘ ỉ Ţ Ơ à Ь ﻋﺠﻲ ₩ ´

↰ ˘ ´ ضم . ´ ‘Ẽ˜ ˘

ỉ φ ↰ شخ ´ ضم Ţ ‘Ẽ˜ Â

. ˆ S13-1˜ غ . ˆ S13-2˜ ضي

⌠ ﻫ r ≠ ↰ ≠ ˘ ╠ ↰

˘ ´ ضم Ţ ‘Ẽ˜ Â

5 à └

100% ’ Ѝ№≠ ч' SO_2' 0.245t/ă NO_X'

0.212t/ă ' 1.629t/ă ʜ ' 0.624t/ă ŭ ' 3.832t/ă .

' 6.0855t/â ∓ ∧ ˜ ˘ ' 0.1342t/â ∓ ∧ ˜ ˘ ' 0.6007t/ă .

' 0.0478t/ă ∓ Â شخ ɢ ĭ Ѝ └ Â

10.2 ڏ

ڏ Â ڪ ‰ ˘ ڪ شخ

10.3 ˋE ʌ

ˋE ʌ عج 50 м ˘ ˋE ʌ ڪ ˘ ˋE ʌ ڪ مخ

Â ƀ δ ضي شخ ˘ ʃ ʃ ˛ . ˛ Â 50 м

ʌ ˋE Â 100% ˋ Ɓ ƀ ˛ 2 ˛ ˘

Ɔ ˥ 10.3-1 ˘ 10.3-2 Â

10.3-1 `E ∧ O ⅃

公众调查表

姓名	年龄	性别	职业	学历	工作单位/住址	联系电话
赵波	20	男	叉车工	大专	新津县火车站小区	13547128566
王丽梅	33	女	营业员	高中	新津县火车站小区	15182112457
周其林	30	男	职工	大专	新津县火车站小区	18633813756
刘杰	41	男	个体户	小学	新津县火车站小区	15282135710
邓智允	25	男	工人	大专	新津县火车站小区	13508349012
何梅	25	女	无业	高中	新津县火车站小区	18374211271
周鋆鸿	23	男	送水工	初中	新津县火车站小区	13728646251
陈先锋	25	男	职员	大专	新津县火车站小区	15388214063
董继涵	40	女	收银	高中	新津县火车站小区	13739475681
杨旭文	40	男	营业员	中专	新津县火车站小区	13568832767
刘吉飞	25	男	操作工	职高	新津县火车站小区	13678177932
雷玲	25	女	收银	高中	新津县火车站小区	13699194339
林燕	28	男	个体	高中	新津县火车站小区	18248056811
李小电	20	男	学生	大专	新津县火车站小区	13280383652
董强	[illegible]	男	个体	初中	新津县火车站小区	18603040795
张兵	42	男	务工	初中	新津县火车站小区	18482263151
安贝贝	26	男	个体	大专	新津县火车站小区	18572810003
王坤	30	男	职工	大专	新津县火车站小区	18602839762
李艳	25	女	营业员	大专	新津县火车站小区	18512816270
李春秀	37	女	员工	高中	新津县火车站小区	13093528619
李孟辉	41	男	个体	小学	新津县火车站小区	15878541995
张伟	35	男	员工	高中	新津县火车站小区	19983204851
殷小军	37	男	员工	初中	新津县火车站小区	18796653338
吕义勇	32	男	员工	小学	新津县火车站小区	18782995926
张伟	31	男	职工	大专	新津县火车站小区	18780093871
颜其	29	女	务农	小学	新津县火车站小区	18100826140
许文丽	41	女	个体	小学	新津县火车站小区	13280354836
李晴	30	女	个体	大专	新津县火车站小区	17311271851
张健康	32	男	工人	大专	新津县火车站小区	18780095130
何涛	37	男	无业	初中	新津县火车站小区	17345221725
张亮	36	男	无业	高中	新津县火车站小区	13849366284
唐铭	29	男	职工	大专	新津县火车站小区	13628314969
郭明	23	男	司机	本科	新津县火车站小区	18786336518
区志文	40	男	个体	小学	新津县火车站小区	13280340832
吴文兵	44	男	搬运	大专	新津县火车站小区	15882433211
胡平	42	男	自由	初中	新津县火车站小区	19973215806
王先成	27	男	务工	高中	新津县火车站小区	18581236907

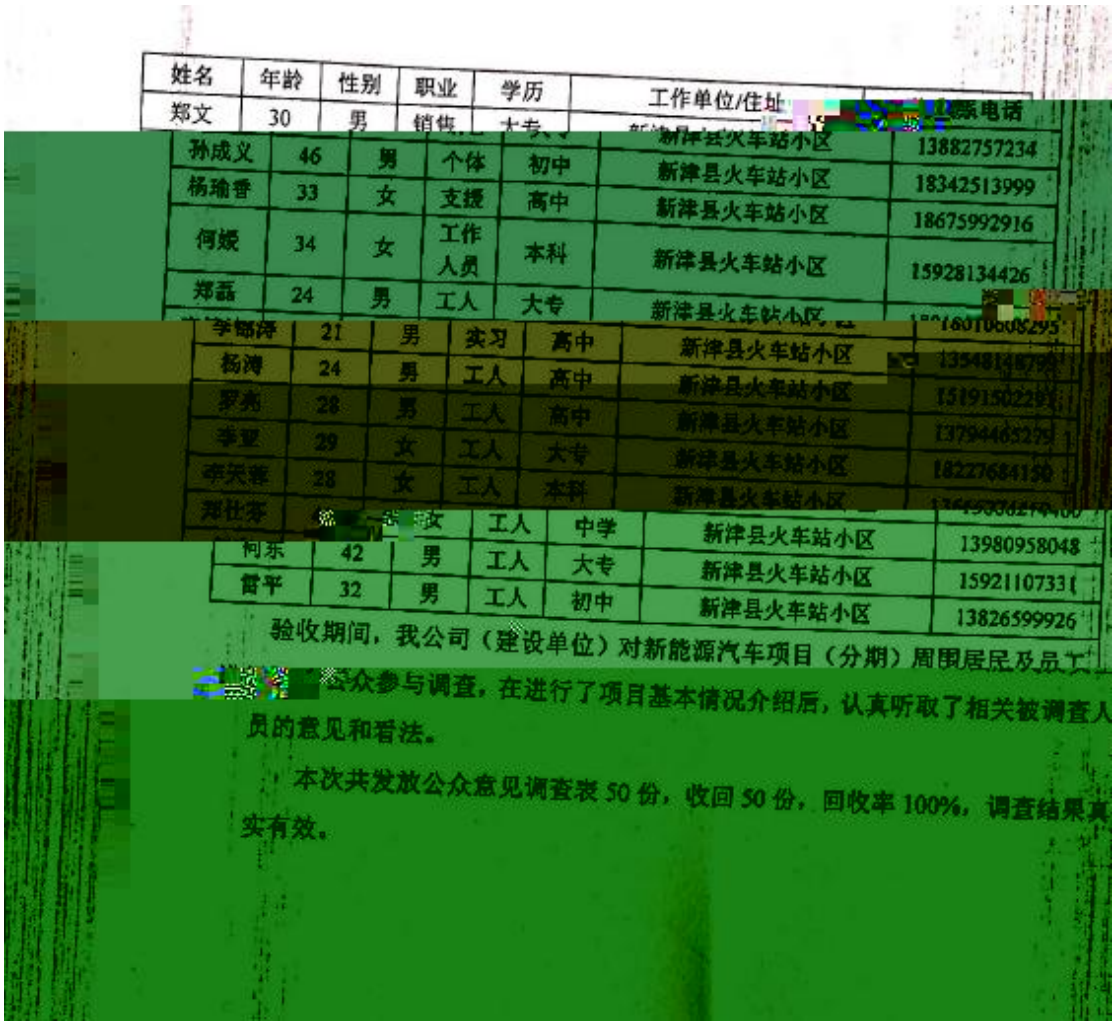

姓名	年龄	性别	职业	学历	工作单位/住址	联系电话
郑文	30	男	销售	大专	新津县火车站小区	
孙成义	46	男	个体	初中	新津县火车站小区	13882757234
杨瑜香	33	女	支援	高中	新津县火车站小区	18342513999
何媛	34	女	工作人员	本科	新津县火车站小区	18675992916
郑磊	24	男	工人	大专	新津县火车站小区	15928134426
李锦涛	21	男	实习	高中	新津县火车站小区	
杨涛	24	男	工人	高中	新津县火车站小区	
罗勇	28	男	工人	高中	新津县火车站小区	
李雯	29	女	工人	大专	新津县火车站小区	
李关容	28	女	工人	本科	新津县火车站小区	
何东	42	男	工人	大专	新津县火车站小区	13980958048
曾平	32	男	工人	初中	新津县火车站小区	13826599926

验收期间，我公司（建设单位）对新能源汽车项目（分期）周围居民及员工公众参与调查，在进行了项目基本情况介绍后，认真听取了相关被调查人员的意见和看法。

本次共发放公众意见调查表 50 份，收回 50 份，回收率 100%，调查结果真实有效。

10.3-2 [illegible]

[illegible]	[illegible]			
			[illegible]	%
1	[illegible]		50	100
		[illegible]	/	/
		[illegible]	/	/
2	[illegible]	[illegible]	50	100
		[illegible]	/	/
		[illegible]	/	/
3	[illegible]	[illegible]	50	100
		[illegible]	/	/
		[illegible]	/	/
4	[illegible]	[illegible]	50	100
		[illegible]	/	/
		[illegible]	/	/
5	[illegible]	[illegible]	50	100

	ⱶ Ⱶ	Ⱶ	/	/
		Ⱶ	/	/
6	Ⱂ ⱱ Ⱨ		/	/
			50	100
7	̀Ⱡ̃ Ḡ ƀ		45	90
			5	10
		ƀ	/	/
8	̣ Ⱪ غ ̣			

⁘ ˘ ضي ˘ ضرضي Ⱡ ї̈ 2 ˘ №

Â

10.4

⁘ ˘ ̀Ⱡ̃ ˆ № ˜ ضي Ţ

ꝏ Ⱶ E غ ⱶ ⱶ Ⱡ Ⱡ Â 86698’ ̈Ḥ̆ Ḡ

9540’ ̈Ḥ Â ˘ شخ ̈ ̃ ‰ ˘ Ⱡ

ⱶ r ⱷ ꝏ ˘ ƀ Ψ Ⱨ ˘ ̈

ї̈ ’ ŋ Ḡ ƀ Â

̈ Ḡ Ð˘ Â

11 Ḡ ⱶ ⱶ Ⱡ

“ ”

ﻯ β^ ~ '

	ƀ ˇ ỉ ɾ	ʉ	/	/	/	**0.624**	/	**0.624**	**1.58**	/	/	/	/	**+0.624**
		VOCs	/	/	/	**3.832**	/	**3.832**	**13.29**	/	/	/	/	**+3.832**
			/	**8.675ˆ ˚ ˜**	**70**	**0.6007**	/	**0.6007**	**1.03**	/	/	/	/	**+0.6007**
		.	/	**0.69ˆ ˚ ˜**	**20**	**0.0478**	/	**0.0478**	**0.16**	/	/	/	/	**+0.0478**
			/	**₮**	**2.0**	/	/	/	**0.001**					/

' 1 ầ ⁞ ' ˆ +˜ ɤ˘ ˆ -˜ ⁞ Â 2 ầ (12)=(6)-(8)-(11)˘ ˆ 9˜ = (4)-(5)-(8)- (11) +ˆ 1˜ Â 3 ầ ˧ β' ——' Ư/ ' ——' / ' ʒ ɸ ɾ ——' Ư/ ' ——

ᾤ/ ˥

新津县普兴镇
初级中学
G108
G5
普兴镇
龙凤怡居
新津县商务和
成渝环线高速
新能源汽车项目
黄津路
新津县金华
镇五星村
金华镇
货运外绕线
恒大
金碧天下
G4202
温江区
金牛区
成都市
崇州市
双流区
新津县
彭山区
N

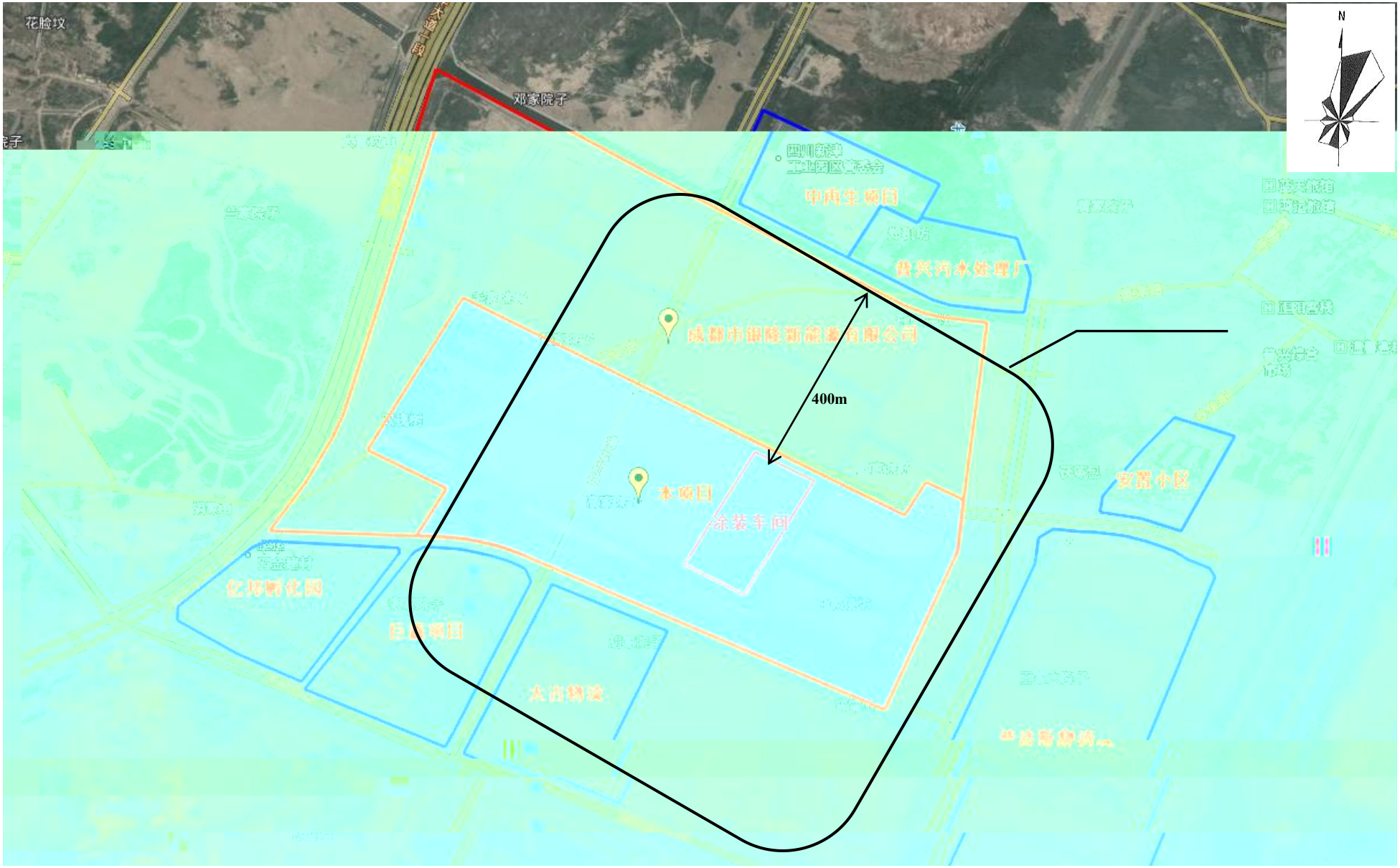
花脸坟
邓家院子
四川新津
工业园区管委会
中再生项目
兽兴污水处理厂
成都市银隆新能源有限公司
400m
本项目
涂装车间
安置小区
亿坪新化园
巨林项目
太古物流
N

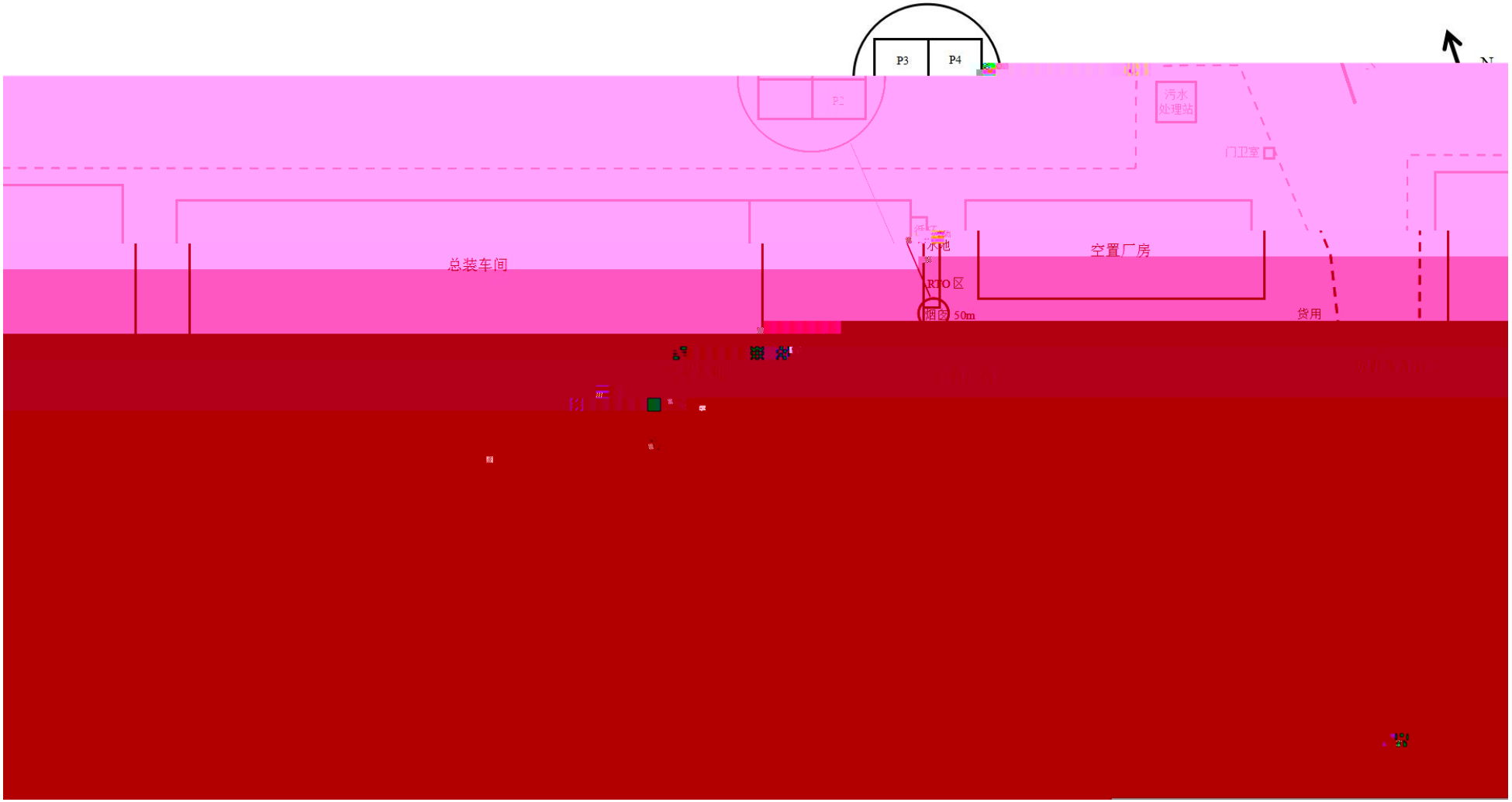
P3
P4
P2
污水
处理站
门卫室
总装车间
水池
空置厂房
RTO 区
烟囱
50m
货用
N

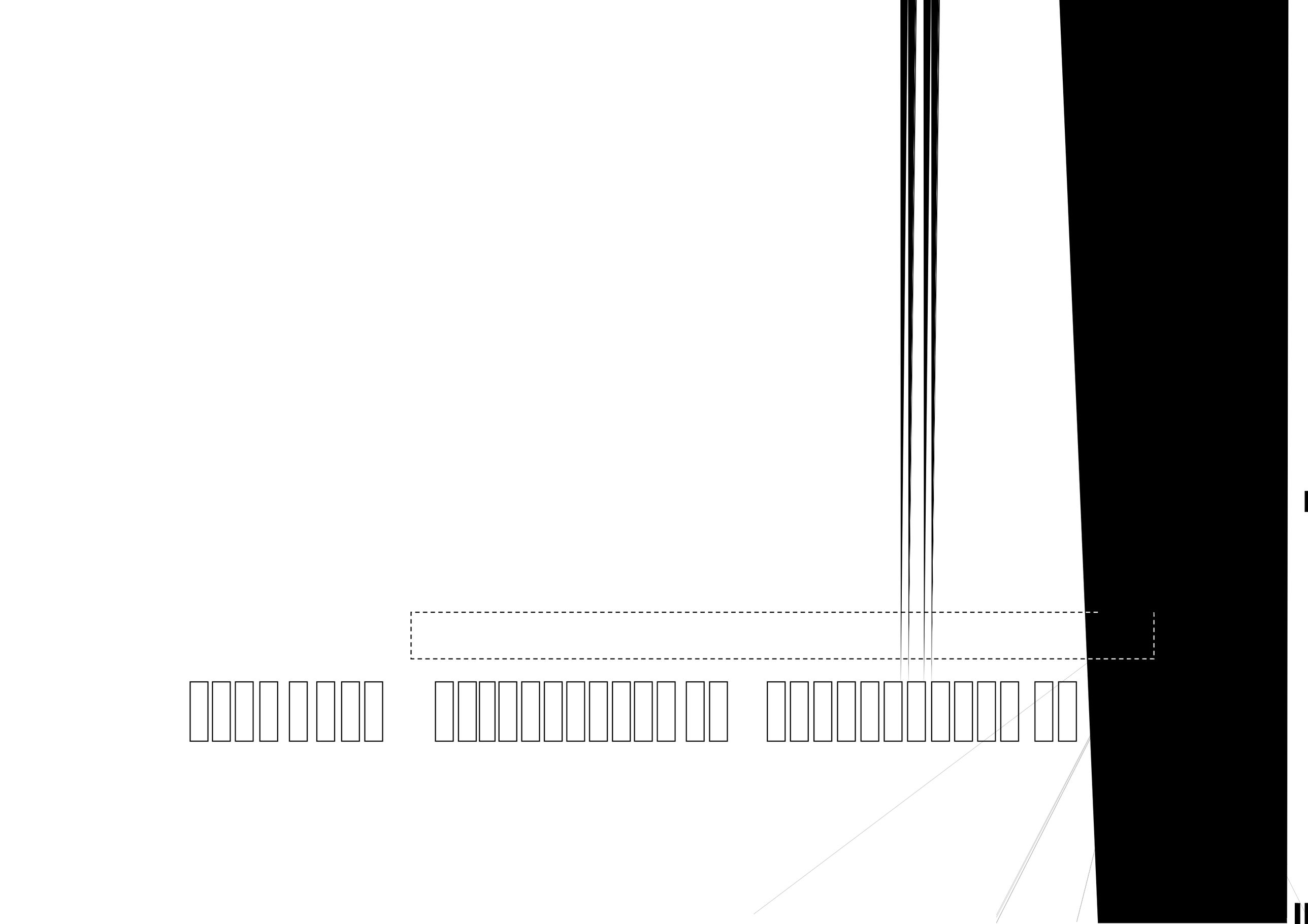

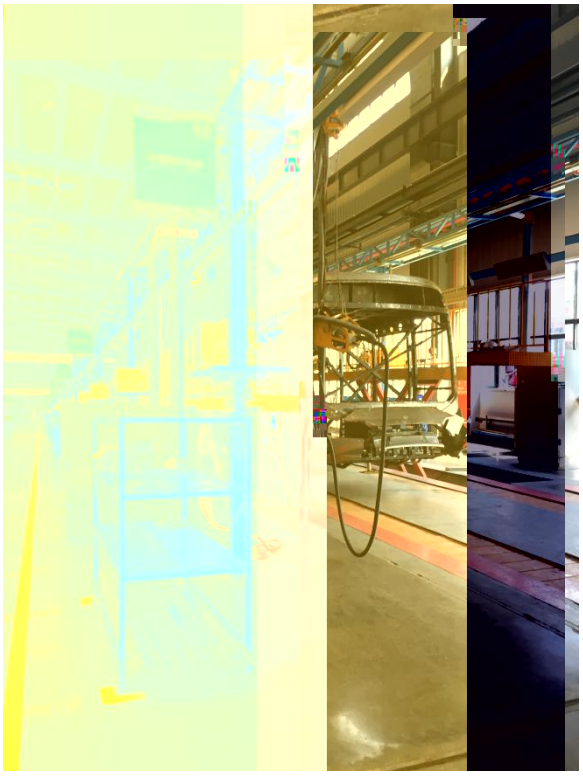	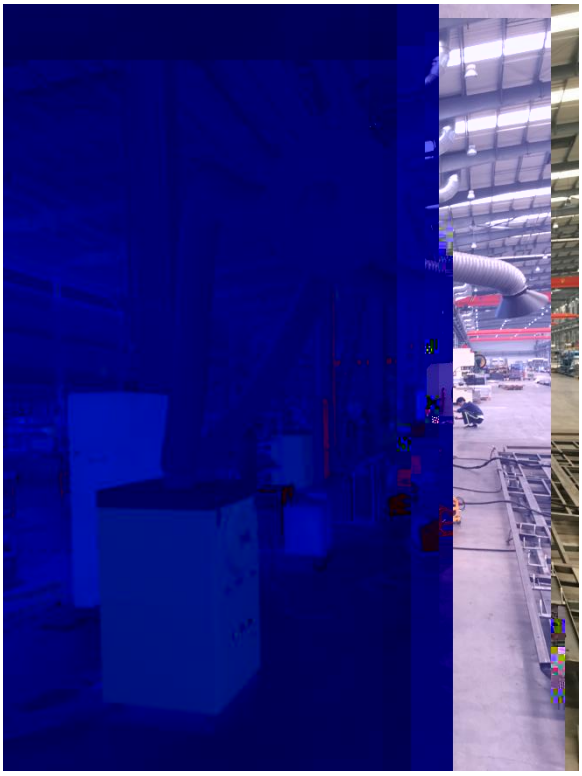

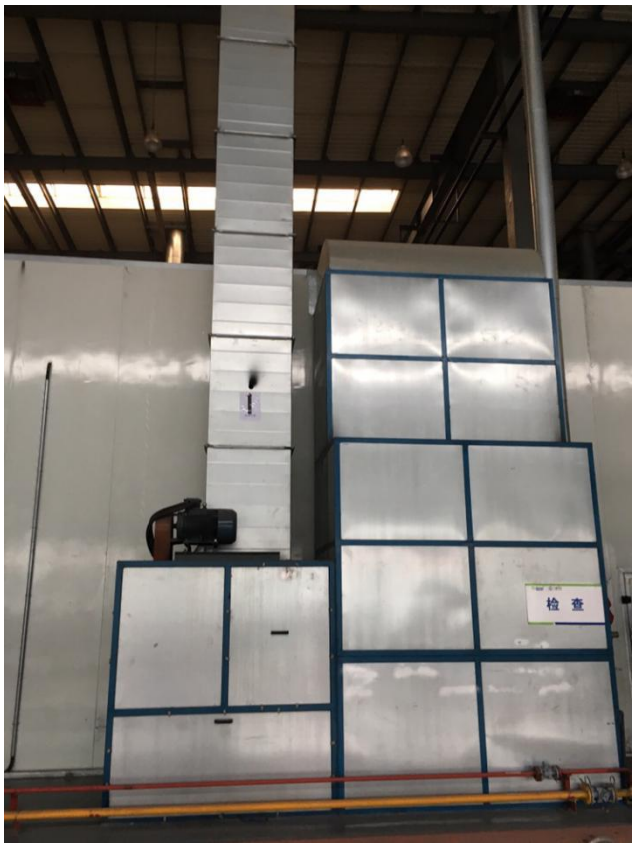 检 查	
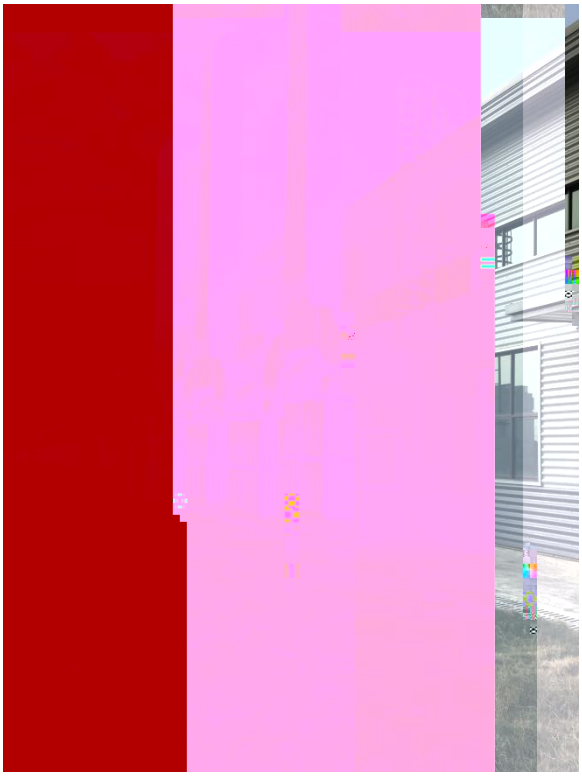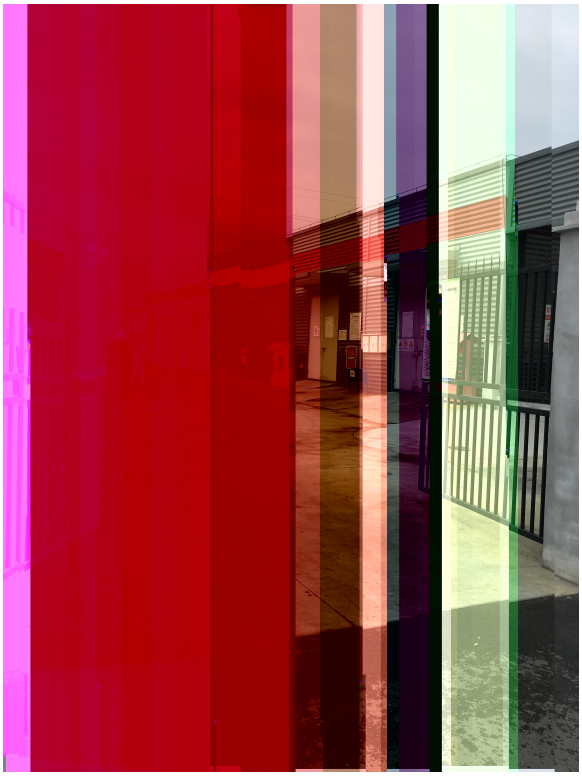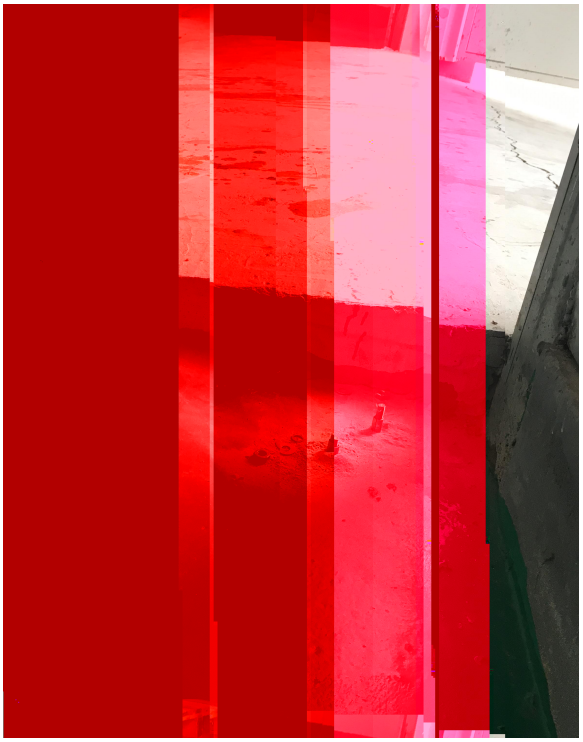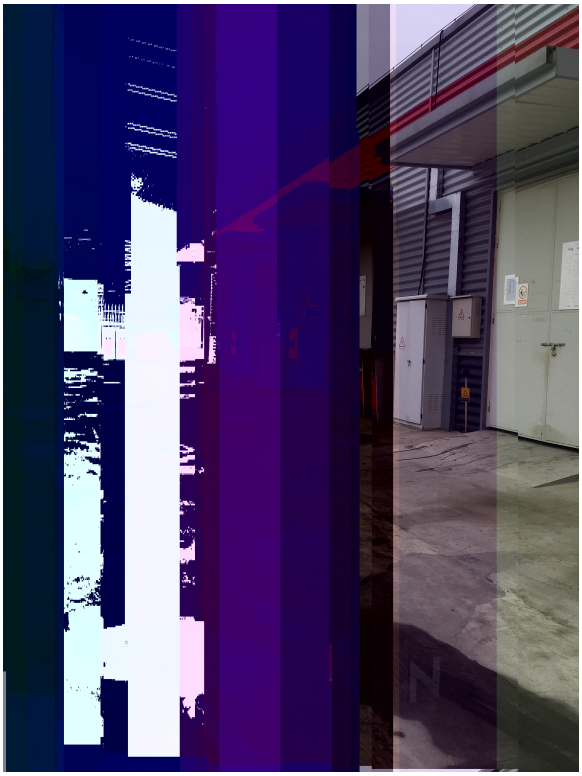
50m P2~4	RTO